IQ Battery 5P with FlexPhase

L'IQ Battery 5P with FlexPhase est une batterie à couplage AC puissante, fiable, simple et sûre. La batterie peut être utilisée de manière flexible dans les applications monophasées comme triphasées. Elle a une capacité totale d'énergie utilisable de 5,0 kWh et comprend six IQ8T-BAT Microinverters intégrés fournissant jusqu'à 3,84 kVA en configuration monophasée et 1,28 kVA microinverters par phase en configuration triphasée.

Enphase 15 year limited warranty

Caractéristiques principales	Monophasé	Triphasé
Puissance de sortie apparente nominale (continue)	3,84 kVA	3,84 kVA (1,28 kVA par phase)
Courant de sortie nominal	16,7 A	16,7 A (5,56 A par phase)
Tension AC nominale	230 V_{L-N}	230 V_{L-N}, 400 V_{L-L}
Fréquence nominale	50 Hz	
Capacité utilisable	5,0 kWh	
Température ambiante de fonctionnement	-20°C to 55°C	
Technologie de la batterie	Lithium-fer-phosphate (LFP)	
Montage	Fixation murale/Socle murale	

Dimensions en mm

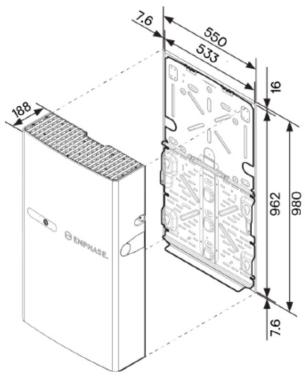

Montage mural

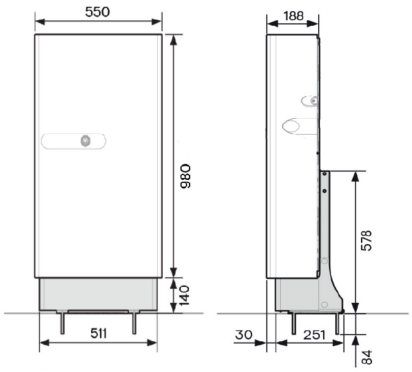

Montage au sol avec socle

Puissant

- Fournit jusqu'à 3,84 kVA en continu et 7,68 kVA en pic pendant un fonctionnement en backup
- Comprend six IQ8T-BAT Microinverters intégrés

Fiable

- Garantie limitée de 15 ans
- Refroidissement passif
- Communication par câble
- Mises à jour à distance des logiciels

Simple

- Batterie à couplage AC
- Installation et mise en service rapides
- Surveillance à distance via l'Enphase App
- Composants remplaçables sur place

Sûre

- La norme industrielle la plus élevée en matière de sécurité des piles
- Utilise la Lithium Fer Phosphate (LFP) la sécurité et la longévité

© 2025 Enphase Energy. Tous droits réservés. Enphase, les logos e et CC, IQ et certaines autres marques répertoriées sur https://enphase.com/trademark-usage-guidelines sont des marques déposées d'Enphase Energy, Inc. aux États-Unis et dans d'autres pays.
Données susceptibles d'être modifiées.

Détails du produit	IQ Battery 5P with FlexPhase
Code de commande	IQBATTERY-5P-3P-INT
Description	La batterie IQ Battery 5P with FlexPhase est une batterie à couplage AC (convertible entre mode monophasé et mode triphasé)[1] avec IQ8T-BAT Microinverters intégrés et un système de gestion de batterie (BMS) avec contrôleur de batterie

Sortie	Monophasé	Triphasé
Puissance de sortie apparente nominale (continue)	3,84 kVA ou 3,68 kVA[2]	3,84 kVA (1,28 kVA par phase)
Courant de sortie nominal	16,7 A ou 16 A[3]	16,7 A (5,56 A par phase)
Courant de sortie de crête (3 secondes, 10 secondes)[4]	33.4 A, 26.7 A	33.4 A (11.13 A par phase), 26.7 A (8.9 A par phase)
Tension AC nominale	230 V_{L-N}	230 V_{L-N}, 400 V_{L-L}
Plage de tension AC nominale	213 V_{L-N}–253 V_{L-N}	213 V_{L-N}–253 V_{L-N} (par phase)
Fréquence nominale	50 Hz	
Plage de fréquences nominales	47,5 Hz–51,5 Hz	
Facteur de puissance, mode connecté au réseau	0,8 (capacitif) ... 0,8 (inductif)	
Facteur de puissance, secours	1,0 (capacitif) ... 1,0 (inductif)	
Efficacité AC aller-retour[5]	90%	
Modes de fonctionnement	Auto-consommation, secours complet[6], et Optimisation de l'IA[7]	

Module de batterie	
Capacité utilisable[8]	5,0 kWh
Efficacité DC aller-retour[9]	96%
Tension DC nominale	76,8 V
Température ambiante de fonctionnement (charge)[10]	-20°C à 50°C
Température ambiante de fonctionnement (décharge)[11]	-20°C à 55°C
Technologie de la batterie	Lithium-fer-phosphate (LFP)

Données mécaniques	
Dimensions (H × l × P)	980 mm × 550 mm × 188 mm
Poids de levage	69,5 kg
Poids total installé	83 kg
Indice IP - IQ Battery	IP55
Indice IP - IQ8T-BAT Microinverter	IP67

[1] La configuration par défaut est monophasée. Pour passer à une configuration triphasée, reportez-vous aux instructions fournies dans le guide d'installation rapide (QIG).
[2] Conformément aux réglementations locales, la puissance apparente continue pour une configuration monophasée est limitée à 3,68 kVA pour l'Autriche et la Suisse.
[3] Le courant de sortie nominal pour une configuration monophasée est de 16 A pour l'Autriche et la Suisse.
[4] Pendant l'opération de sauvegarde.
[5] Du courant alternatif à la batterie au courant alternatif à 50% de la puissance nominale à 25°C (en début de vie). L'efficacité réelle de l'aller-retour peut varier en fonction des températures ambiantes, des schémas de charge et d'autres éléments des facteurs.
[6] Le contrôleur de système IQ 3 INT est requis pour les opérations de sauvegarde.
[7] Disponible uniquement en Allemagne.
[8] La capacité utilisable de la batterie permet de supporter les charges, de faire fonctionner le système photovoltaïque (lorsqu'il n'est pas raccordé au réseau), dans le cadre d'un fonctionnement quotidien normal. La capacité utilisable comprend une limite de sécurité critique de 2% qui protège les actifs du client en cas de panne de réseau de longue durée. Une capacité supplémentaire de 3% est maintenue pour l'alimentation électronique de la batterie pendant la nuit. Pour plus d'informations, consultez le site https://link.enphase.com/iq-battery-usable-capacity-tech-brief.
[9] Au début de la vie.
[10] La puissance de charge diminue à des températures inférieures à 15°C et supérieures à 45°C.
[11] La réduction de la puissance de décharge se produit à des températures inférieures à 5°C et supérieures à 50°C.

Données mécaniques	
Refroidissement	Convection naturelle
Altitude	<2500 m
Montage	Fixation murale (incluse) ou socle (vendu séparément)
Lieu d'installation	Intérieur/extérieur

Interfaces de communication	
Communication	Communication câblée
Surveillance	Enphase Installer Platform, Enphase App, et intégration de l'API

Normes	
Conformité au réseau	VDE-AR-N 4105:2018, NA/EEA-NE7 - CH2020, TOR Erzeuger Typ A V1.2 2022
EMI	EN 55011, EN 55032, EN 61000-6-2, EN 61000-6-3, EN 61000-3-2, EN 61000-3-3, EN 61000-3-11, EN 61000-3-12
Sécurité	UN 38.3, EN IEC 62109-1 & 2, EN 62040-1, EN 62909-1:2017, IEC 62619
Déclaration de conformité CE[12]	Directive sur la compatibilité électromagnétique (CEM) 2014/30/EU, Directive sur la basse tension (DBT) 2014/35/EU, Règlement de l'UE sur les batteries 2023/1542, etc. Directive basse tension (DBT) 2014/35/UE, Règlement de l'UE sur les batteries 2023/1542 Directive 2024/232/UE + 2015/863/UE + 2011/65/UE relative à la limitation des substances dangereuses (RoHS)
Étiquetage des produits	CE

Garantie limitée	
Garantie limitée	>60% de la capacité, jusqu'à 15 ans ou 6000 cycles[13]

Contenu de la boîte (Code de commande: IQBATTERY-5P-3P-INT)	
IQ Battery 5P with FlexPhase	IQ Battery 5P de base avec six IQ8T-BAT Microinverters intégrés
Carénage de finition ID et carénage de finition du conduit	Carénage de finition ID de l'IQ Battery avec quatre carénages de finition de conduit, deux à droite et deux à gauche de l'unité
Platine de fixation inférieure et protection supérieure	Support de montage inférieur pour le montage mural de la batterie et un blindage supérieur
Vis de blocage M5	Deux vis de blocage M5 pour la fixation de la batterie sur le support de montage inférieur
Vis de mise à la terre M4	Deux vis de mise à la terre M4 pour la fixation du blindage supérieur sur le support de montage inférieur
Vis de mise à la terre de carénage de finition ID M5	Deux vis M5 de mise à la terre du couvercle d'identification pour la fixation du couvercle d'identification à l'unité de base de la batterie
Serre-câbles	Six serre-câbles pour la fixation des câbles de site à l'unité
Connecteur de contrôle (CTRL)	Un connecteur CTRL pré-installé et un connecteur CTRL de rechange sans résistance pour le câblage CTRL
Connecteur de contrôle (CTRL) avec résistance	Un connecteur CTRL pré-installé et un connecteur CTRL de rechange avec résistance pour le câblage CTRL
Guide d'installation rapide (QIG)	IQ Battery 5P with FlexPhase - Instructions d'installation
Connecteur fil de drain du câble de contrôle (CTRL)	Un connecteur de drainage CTRL pré-installé et un connecteur CTRL de rechange pour le câblage CTRL

[12] Le texte intégral de la déclaration de conformité de l'UE est disponible à l'adresse suivante https://enphase.com/fr-fr.
[13] Selon ce qui se produit en premier. Des restrictions s'appliquent. Le texte intégral de la garantie est disponible à l'adresse suivante https://enphase.com/installers/resources/warranty.

Contenu de la boîte (Code de commande: IQBATTERY-5P-3P-INT)	
Gabarit de perçage	Un gabarit de perçage pour le marquage des emplacements de perçage sur la surface de montage

Accessoires et pièces de rechange	
IQBATTERY-5P-3P-INT-RMA	Stockage de la batterie Enphase IQ Battery 5P: Intérieur/extérieur (INT) pour remplacement
B305-CX-0550-O	Couvercle de batterie IQ Battery 5P uniquement (inclut un carénage de finition ID)
B305-CP-0140-O	Plaques de conduit IQ Battery 5P uniquement (comprend quatre couvercles de conduit, deux pour les côtés gauche et droit de l'appareil). pour les côtés gauche et droit de l'unité)
B05-WB-0543-O	Plaque murale pour IQ Battery 5P uniquement (inclut une plaque murale et une protection supérieure)
B05-PM-0550-O	Socle pour IQ Battery 5P
IQBATTERY-HNDL-5	Un jeu de poignées de levage pour IQ Battery 5P (comprend une poignée de levage gauche et une poignée de levage droite)
B305-ACFB-200-O	Carte de filtre AC pour IQ Battery 5P uniquement (inclut les cartes de circuit imprimé de carte à filtre AC)
B305-BMSIA-0490-O	Carte BMS IQ Battery 5P uniquement (inclut une carte de circuit imprimé de carte BMS d'INT)
B305-IICS-0524-O	Commutateur de commande interne pour IQ Battery 5P uniquement. Inclut un commutateur de commande interne préinstallé sur le carénage de finition de câblage (INT) pour IQ Battery 5P
B305-CANBI-042-O	Carte de communication de commande pour IQ Battery 5P uniquement (inclut une carte de circuit imprimé de communication de commande)
IQ8T-BAT-RMA	Enphase IQ8T-BAT Microinverter pour IQ Battery 5P with FlexPhase
B305-TBL-077-O	Bloc de jonction de ligne pour IQ Battery 5P
B305-TBN-077-O	Bloc de jonction neutre pour IQ Battery 5P
B305-TBG-077-O	Bloc de jonction de masse pour IQ Battery 5P
B305-FUSE-0005-O	Fusible IQ Battery 5P
B305-TBJ-085-O	Cavalier IQ Battery 5P

Compatibilité	
IQ Combiner 2 EU 3P	X-I Q-EURO-230-3P-4-2
IQ Gateway Metered	ENV-S-WM-230 et ENV-S-EM-230
IQ Relay (monophasé et triphasé)	Q-RELAY-1P-INT et Q-RELAY-3P-INT
Communications Kit 2 INT (pour un fonctionnement en mode connecté au réseau)	COMMS-KIT-INT-02
IQ System Controller 3 INT (pour une opération de secours)	SC100G-M230ROW
Onduleurs solaires	IQ7, IQ8 Series Microinverters, onduleurs de chaîne PV tiers[14]

Remarque concernant les produits tiers :
Tout produit de fabricant ou importateur tiers utilisé pour installer ou mettre en service un ou plusieurs produits Enphase doit être conforme aux directives et exigences de l'UE en vigueur dans l'espace économique européen (EEE). Il incombe à l'installateur de confirmer que tous ces produits sont correctement étiquetés et disposent des documents justificatifs conformes requis.
Fabricant: Enphase Energy Inc., 47281 Bayside Pkwy., Fremont, CA, 94538, United States of America, Tél. : +1 (707) 763-4784
Importateur: Enphase Energy NL B.V., Het Zuiderkruis 65, 5215MV, 's-Hertogenbosch, The Netherlands, Tél. : +31 73 3035859 Assemblé en Chine.

[14] Reportez-vous au guide de planification des systèmes pour plus d'informations sur l'utilisation d'onduleurs de branche PV tiers avec le IQ System Controller 3 INT dans les systèmes de secours.

Composants de l'Enphase Energy System

IQ System Controller 3 INT

Le IQ System Controller 3 INT est un boîtier contenant tous les composants nécessaires au fonctionnement du système en mode secours en cas de panne du réseau.

IQ Microinverters

Les IQ Series Microinverters fournissent plus d'énergie dans un espace réduit par rapport aux autres systèmes solaires de toiture et constituent une solution solaire de ce type plus productive, fiable, intelligente et sûre.

IQ Combiner 2 EU 3P

Le dispositif IQ Combiner 2 EU 3P est une solution prête à l'emploi précâblée avec IQ Gateway Metered, IQ Relay, un Communications Kit 2, des disjoncteurs et un interrupteur différentiel.

IQ Battery 5P with FlexPhase accessoires

Les poignées de levage sont réutilisables et facilitent l'installation. Le socle permet la fixation au sol de la batterie.

Historique des révisions

Révision	Date	Description
DSH-00519-3.0	Janvier 2025	Ajout de la région du Luxembourg.
DSH-00519-2.0	Décembre 2024	Suppression de l'étiquette préliminaire et mise à jour des normes.
DSH-00519-1.0	Octobre 2024	Version initiale.