FRANÇAIS

IQ Battery 5P with FlexPhase

Guide d'installation rapide

Scan for the latest
quick install guide

Scansione della
guida all'installazione rapida più recente

Rechercher la dernière version du
guide d'installation rapide

Scannen voor de nieuwste
quick install guide

Procurar o Guia de Instalação
rápida mais recente

Suchen Sie nach der neuesten
schnellinstallationsanleitung

Buscar la última
guía de instalación rápida

Σάρωση για τον πιο πρόσφατο
οδηγό γρήγορης εγκατάστασης

MODÈLE
IQBATTERY-5P-3P-INT

VERSION 2.0
OCTOBRE 2024

140-00405-02

Pour installer l'Enphase IQ Battery 5P with FlexPhase, la platine supérieure et la platine de fixation inférieure, lisez et suivez tous les avertissements et instructions fournis dans ce guide. Les avertissements de sécurité sont énumérés à la fin de ce guide.
Ces instructions n'expliquent pas de manière exhaustive comment concevoir et installer un système de stockage d'énergie. Toutes les installations doivent être conformes aux normes et codes nationaux et locaux. Seuls les installateurs certifiés Enphase peuvent installer, dépanner ou remplacer l'IQ Battery 5P with FlexPhase.

L'unité IQ Battery 5P with FlexPhase est une batterie à couplage AC qui peut être utilisée de manière flexible dans les applications monophasées et triphasées avec IQ8T-BAT Microinverters intégrés et un système de gestion de batterie (BMS).

Pour un fonctionnement raccordé au réseau, le système nécessite l'IQ Gateway Metered et Communications Kit 2 ou l'IQ Combiner 2 EU 3P.
À des fins d'opération de secours, le système nécessite l'IQ System Controller.

Contenu

Contenu de la boîte 4

Compatibilité du produit/éléments supplémentaires requis 5

Déballage de l'IQ Battery 5P with FlexPhase 7

Montage du produit 8

Sélection d'un emplacement pour les unités IQ Battery 8

Montage du produit 9

Sélection d'un emplacement pour les unités IQ Battery 9

Dégagement minimum 10

Surface de montage 11

Installez la platine de fixation inférieure et la platine supérieure 12

Installation de l'IQ Battery 5P with FlexPhase 17

Préparez-vous à installer l'IQ Battery 5P sur la platine de fixation inférieure 17

Instructions relatives à l'entrée arrière des câbles 20

Installation du clip d'ancrage 23

Câblage 24

Installation du conduit et raccordement extérieur 24

Câblage de la batterie pour une utilisation en configuration monophasée 25

Conversion de l'unité IQ Battery 5P d'une configuration monophasée à une configuration triphasée 26

Câblage de la batterie pour une utilisation en configuration triphasée 27

Câblage de la carte de communication de commande 28

Câblage de communication de commande entre les composants du système dans une configuration raccordée au réseau 31

Câblage de communication de commande entre les composants du système en configuration de secours 32

Acheminement des câbles et fermeture du carénage de finition du câblage 33

Mise sous tension et configuration du système 36

Installation du couvercle de l'IQ Battery 5P avec FlexPhase 37

Démontage du couvercle de l'IQ Battery 5P with FlexPhase 40

Désengagement du clip d'ancrage 42

Présentation des voyants DEL 43

Mode de fonctionnement 44

Dépannage 44

Procédure d'arrêt 44

Schéma P-Q 44

Sécurité 45

Historique des révisions 47

Contenu de la boîte

Carénage de finition

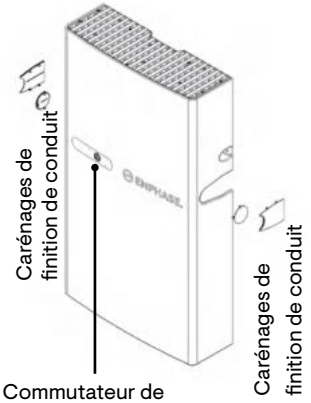

Commutateur de commande DC et LED

IQ Battery 5P with FlexPhase

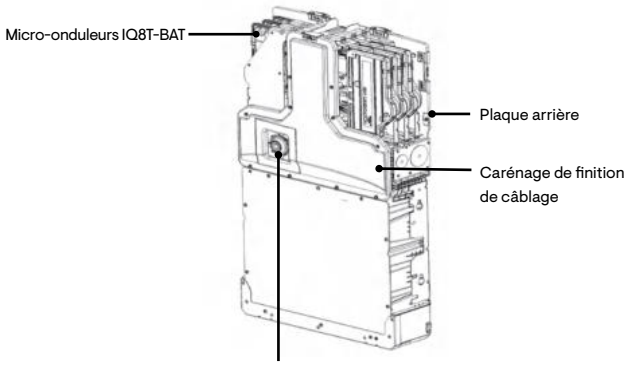

Commutateur de commande DC et LED

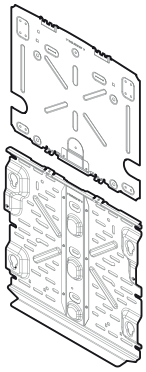

Platine supérieure

Platine de fixation inférieure (à installer en premier sur le mur)

Connecteur de contrôle (CTRL)

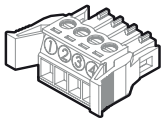

Connecteur de contrôle (CTRL) avec résistance

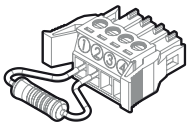

Connecteur fil de drain du câble de contrôle (CTRL)

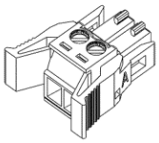

Presse-étoupes

Guide d'installation rapide

Clip d'ancrage

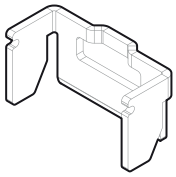

Vis de blocage M5

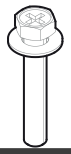

Vis de mise à la terre M4

Vis de mise à la terre pour Carénage de finition M5

DESCRIPTION	RÉFÉRENCE DU MODÈLE	QUANTITÉ
IQ Battery 5P with FlexPhase	IQBATTERY-5P-3P-INT	1
Carénage de finition avec carénages de finition des deux conduits	B305-CX-0550-O	1
Platine de fixation inférieure et platine supérieure	B05-WB-0543-O	1
Vis de blocage M5	—	2
Vis de mise à la terre M4	—	2
Vis de mise à la terre pour Carénage de finition M5	—	2
Guide d'installation rapide (QIG)	—	1
Clip d'ancrage	—	2
Gabarit de perçage mural	—	1
Serre-câbles	—	6
Connecteur de commande (CTRL) (un de rechange, un pré-installé)	—	2
Connecteur de commande (CTRL) avec résistance (un de rechange, un pré-installé)	—	2
Connecteur de drainage de contrôle (CTRL) (un de rechange, un préinstallé)	—	2
Presse-étoupes M20	—	2
Presse-étoupes M25	—	2
Presse-étoupes M32	—	2

Compatibilité du produit/éléments supplémentaires requis

N° S.	NOM DE L'ÉLÉMENT	QUANTITÉ		SOURCE
1	Conduit d'un diamètre de 19 mm à 32 mm (ou) presse-étoupes jusqu'à la taille M40 pour l'entrée latérale des câbles d'alimentation	Selon les besoins		Installateur
2	Conduit d'un diamètre de 16 mm ou presse-étoupes jusqu'à la taille M20 pour l'entrée latérale des câbles de communication de commande	Selon les besoins		Installateur
3	Conduit jusqu'à 19 mm ou presse-étoupes jusqu'à la taille M25 pour l'entrée arrière des câbles de communication de commande ou des câbles d'alimentation	Selon les besoins		Installateur
4	Les raccords ou les presse-étoupes et les outils doivent être conformes à la norme IP55 en cas d'installation à l'extérieur*	Selon les besoins		Installateur
5	Perceuse	1		Installateur
6	Foret de centrage de 4 mm	1		Installateur
7	Tournevis	1		Installateur
8	Clé	1		Installateur
9	Clé à douille	1		Installateur
10	Clé dynamométrique	1		Installateur
11	Jauge de niveau	1		Installateur
12	Pince à dénuder pour conducteur	1		Installateur
13	Détecteur de goujon (si nécessaire)	1		Installateur
14	Conducteurs en cuivre - 2,5 mm^2 à 10 mm^2 (température nominale de 90°C)	Selon les besoins		Installateur
15	Câble de communication de commande	Selon les besoins		Distributeur/ installateur Enphase
16	Équipement de protection individuelle pour la manipulation des batteries lithium, conformément aux normes de sécurité locales	Selon les besoins		Installateur
17	Équipement de protection conformément aux normes de sécurité locales	Selon les besoins		Installateur
18	Tire-fonds M8 pour installer la platine de fixation inférieure. Les fentes mesurent 9,2 mm pour le montage mural et 11,2 mm (fentes inclinées) pour le socle. Consultez un ingénieur en construction et les normes locales pour connaître les exigences applicables	Montage sur montant simple (min. 3)	Montage sur montants doubles (Min. 4)	Installateur
19	Vis M6 pour fixer la platine supérieure sur le mur. Utilisez uniquement des vis standard (épaisseur de tête <5 mm)	Montage sur montant simple (min. 6)	Montage sur montants doubles (Min. 6)	Installateur
20	Rondelles	Selon les besoins		Installateur
21	Poignées de levage de l'IQ Battery 5P. Comprend une poignée de levage côté gauche et une poignée de levage côté droit (référence produit : IQBATTERY-HNDL-5)	1		Distributeur/ installateur Enphase

***REMARQUE:** Lors de l'utilisation de presse-étoupes, veillez à installer les rondelles d'étanchéité/joints toriques du filetage d'entrée.

Compatibilité du produit/ éléments supplémentaires requis

REMARQUE: Le système Enphase IQ Battery 5P nécessite une connexion Internet via l'IQ Gateway Metered. Si une connexion Internet ne peut être maintenue, cela peut avoir un impact sur la garantie. Consultez enphase.com/fr/garanties pour prendre connaissance de l'ensemble des conditions liées à la garantie.

Pour un fonctionnement raccordé au réseau, l'IQ Battery 5P est connectée à l'IQ Gateway Metered via le Communications Kit 2 et communique à l'aide de câbles de communication de commande connectés. L'IQ Relay doit être installé si la réglementation locale l'exige.
Pour une opération de secours, l'IQ Battery 5P est connectée à l'IQ System Controller à l'aide de câbles de communication de commande connectés.

La batterie est testée et certifiée pour fonctionner uniquement avec des câbles de commande adaptés. Scannez le code QR/cliquez sur le lien ci-dessous pour en savoir plus sur le câble de communication de commande testé et pris en charge pour votre pays.

https://link.enphase.com/control-cable-table-eu

REMARQUE: La capacité énergétique nominale de la batterie est de 5,0 kWh.

Le tableau suivant indique la compatibilité des produits.

PRODUIT	IQ BATTERY 5P WITH FLEXPHASE - FONCTIONNEMENT RACCORDÉ AU RÉSEAU	IQ BATTERY 5P WITH FLEXPHASE - SECOURS
IQ7	Oui	Oui
IQ8	Oui	Oui
Onduleur chaîne	Oui	Oui
M Series	Non*	Non*
IQ7 + M Series	Non*	Non*
IQ7 + IQ8	Non*	Non*
Chaîne + IQ7/ IQ8 Series	Non*	Non*
AC Battery	Non	Non
IQ™ Battery 3T/10T	Non	Non

* Reportez-vous au guide de planification du système pour en savoir plus.

Déballage de l'IQ Battery 5P with FlexPhase

Avant de déballer l'IQ Battery 5P, consultez l'étiquette « Energize By » (« À alimenter avant le ») sur l'emballage d'expédition pour vérifier que l'unité IQ Battery sera installée avant la date indiquée. Si la date est passée, contactez votre distributeur pour discuter des prochaines étapes. Retirez la partie supérieure de l'emballage et suivez les étapes indiquées sur l'image suivante :

⚠ **AVERTISSEMENT:** Ne soulevez pas l'IQ Battery 5P à l'aide des micro-onduleurs ou du plastique derrière les micro-onduleurs. Cela pourrait endommager définitivement l'unité. Utilisez toujours les poignées pour soulever l'IQ Battery 5P.

1

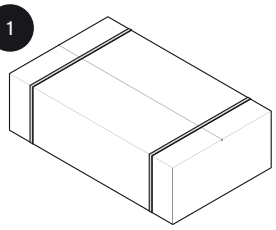

Retirez les sangles en plastique

2

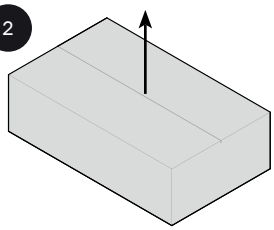

Retirez le couvercle de la boîte en carton

3

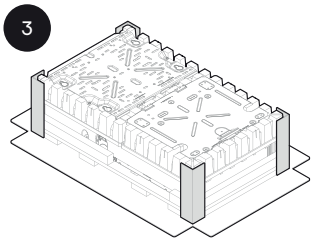

Retirez les quatre protections d'angle

4

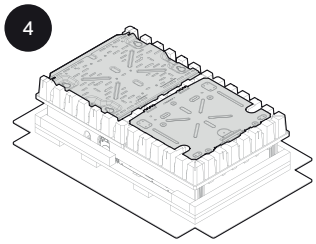

Retirez la platine supérieure «et la platine de fixation inférieure *

5

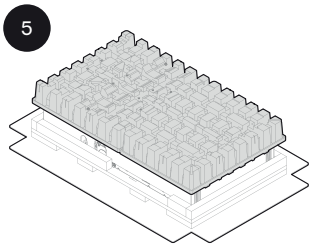

Retirez les cales en papier

6

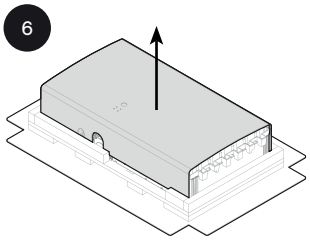

Retirez le carénage de finition de l'IQ Battery 5P

7

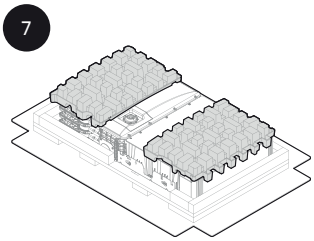

Retirez les deux cales en papier

8

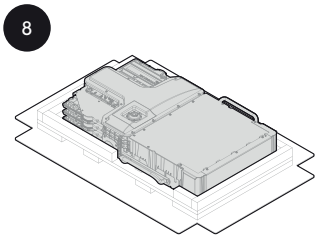

Soulevez l'IQ Battery 5P à l'aide des poignées de levage **

9

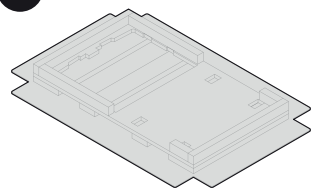

Recyclez l'emballage conformément aux directives locales

Inspectez l'emballage et vérifiez que l'unité IQ Battery n'est pas endommagée (absence de fissures, de bosses ou de fuites d'électrolyte). N'installez pas et n'utilisez pas l'unité IQ Battery si elle a subi un choc ou si elle a été endommagée de quelque manière que ce soit. Si la batterie est endommagée, contactez le distributeur pour la remplacer.

✓ ***REMARQUE**: Veillez à retirer le sac d'accessoires inclus dans l'emballage de l'IQ Battery et à le ranger en lieu sûr pour pouvoir l'utiliser lors de l'installation de l'IQ Battery 5P.

✓ ****REMARQUE**: Pour installer les poignées sur l'IQ Battery 5P, suivez les étapes 1 à 3 de la section Installation de l'IQ Battery 5P with FlexPhase, à la page 17.

⚠ **AVERTISSEMENT:** Risque de blessure et d'endommagement de l'équipement. Le poids de levage total, avec les poignées, est de 69,5 kg. Les poignées doivent être utilisées lors du levage de la batterie. Le levage manuel par deux personnes est autorisé uniquement si la législation locale l'autorise. Sinon, utilisez un dispositif de levage mécanique.

⚠ **AVERTISSEMENT:** Ne soulevez pas l'emballage avec la batterie à l'intérieur après avoir coupé les sangles en plastique.

Section A

Montage du produit

Sélection d'un emplacement pour les unités IQ Battery

- Le boîtier de l'IQ Battery 5P est classé IP55 et peut être installé à l'intérieur ou à l'extérieur.

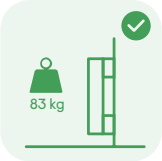

- Veillez à ce que l'emplacement d'installation puisse soutenir le poids total de l'IQ Battery et de la platine de fixation. Le poids total de l'IQ Battery 5P, du carénage de finition et de la platine de fixation murale est de 83 kg. Le mur doit présenter des montants fixés capables de supporter le poids de la batterie ou doit être en maçonnerie ou présenter d'autres structures adaptées.
- Assurez-vous qu'il n'y a pas de tuyaux ni de câbles électriques dans le mur à l'endroit où vous prévoyez de percer.

- Respectez les normes locales : Choisissez un emplacement bien aéré où la température ambiante et l'humidité sont comprises dans les plages suivantes : -20°C à 55°C et 5% à 95% d'humidité relative, sans condensation, non exposé à la lumière directe du soleil. La plage de température ambiante optimale de l'emplacement d'installation est comprise entre 0°C et 30°C.
- Toute installation à la lumière directe du soleil ou dans un endroit où l'IQ Battery 5P est soumise à des températures plus élevées ou plus basses peut réduire les performances de la batterie :
    - La charge à la puissance nominale se produit entre 15°C et 45°C. Une réduction de la puissance de charge se produit à des températures inférieures à 15°C et supérieures à 45°C.
    - La décharge à la puissance nominale se produit entre 5°C et 50°C. Une réduction de la puissance de décharge se produit à des températures inférieures à 5°C et supérieures à 50°C.

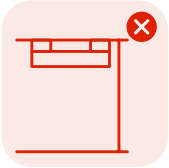

- Lorsque vous choisissez un emplacement, gardez à l'esprit les critères suivants : dimensions des unités IQ Battery, facilité d'accès, hauteur et longueur des câbles.
- Les borniers L/N/PE peuvent accueillir des conducteurs en cuivre de 2,5 mm^2 à 6 mm^2 avec/sans férules et jusqu'à 10 mm^2 sans férules. L'installateur doit dimensionner les câbles de manière appropriée en fonction des réglementations locales et des conditions du site.

⚠ **AVERTISSEMENT:** Les systèmes IQ Battery 5P ne doivent PAS être installés sur une surface inflammable. En cas d'installation sur un mur en bois, il est recommandé d'utiliser une planche ignifuge entre le mur en bois et l'IQ Battery 5P. Consultez les réglementations locales en matière de construction pour connaître les exigences supplémentaires. Prévoyez des détecteurs de fumée dans la résidence si les normes locales ou les codes de construction, de prévention anti-incendie et d'installation l'exigent.

Section A

Montage du produit

Sélection d'un emplacement pour les unités IQ Battery

- Ce produit ne doit pas être installé à des altitudes supérieures à 2500 m.

Pour une configuration monophasée :

- Jusqu'à deux IQ Battery 5P en configuration monophasée peuvent être connectées sur un circuit à simple dérivation.
- Pour les sites nécéssitant un IQ Relay monophasé, une seule unité IQ Battery 5P peut être connectée par IQ Relay.
- Utilisez un disjoncteur courbe 20 A courbe C ou B pour une IQ Battery 5P ou un disjoncteur 40 A courbe C ou B pour maximum deux IQ Battery 5P.

Pour une configuration triphasée :

- Jusqu'à cinq IQ Battery 5P en configuration triphasée peuvent être connectées sur un circuit à simple dérivation.
- Pour les sites équipés d'un IQ Relay triphasé, jusqu'à quatre IQ Battery 5P peuvent être connectées par IQ Relay.
- Utilisez un disjoncteur 10 A courbe C ou B une IQ Battery 5P ou un disjoncteur 40 A courbe C ou B pour maximum cinq IQ Battery 5P.

REMARQUE: La taille maximale de conducteur compatible avec l'IQ Battery 5P est de 10 mm2 (sans férule) en configuration monophasée et triphasée. Respectez toutes les normes et réglementations locales lors de la sélection du disjoncteur CA.

REMARQUE: L'IQ Battery 5P est compatible avec les systèmes de mise à la terre TNC-S, TNS et TT avec des tensions de 400 VAC_{L-L}/230 VAC_{L-N}.

Section A - Montage du produit

Étape 1
Dégagement minimum

Les instructions de montage suivantes concernent uniquement la platine de fixation murale fournie. Ce produit doit être installé avec un dégagement à gauche, à droite, en haut, en bas et à l'avant du produit, comme illustré sur la figure.

Conservez l'IQ Battery 5P à distance d'objets pouvant tomber ou se déplacer, notamment les véhicules à moteur.

***REMARQUE:** Pour les IQ Battery montées côte à côte, la distance minimale entre les carénages de finition de deux unités doit être de 76 mm. Les poignées d'installation ne peuvent pas être utilisées pour un dégagement inférieur à 150 mm, et les installateurs doivent envisager de régler la distance entre les batteries en fonction du rayon de courbure des câbles et des réglementations locales.

****REMARQUE:** Le dégagement minimum à maintenir devant les batteries est de 250 mm.

*****REMARQUE:** En cas de montage à proximité d'un véhicule à moteur, Enphase recommande d'observer une hauteur de montage minimum de 900 mm au-dessus du sol.

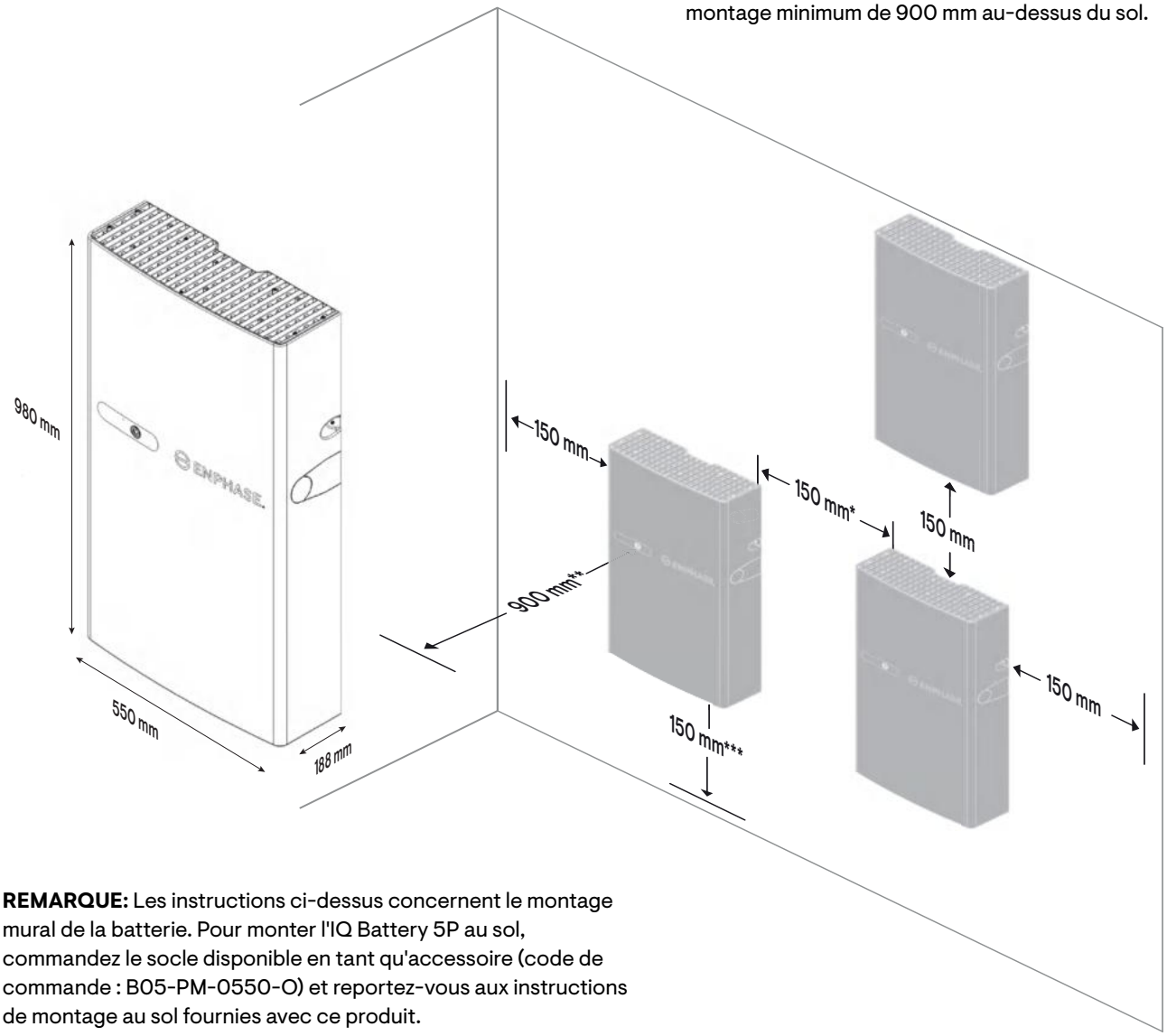

REMARQUE: Les instructions ci-dessus concernent le montage mural de la batterie. Pour monter l'IQ Battery 5P au sol, commandez le socle disponible en tant qu'accessoire (code de commande : B05-PM-0550-O) et reportez-vous aux instructions de montage au sol fournies avec ce produit.

Section A - Montage du produit

Étape 2
Surface de montage

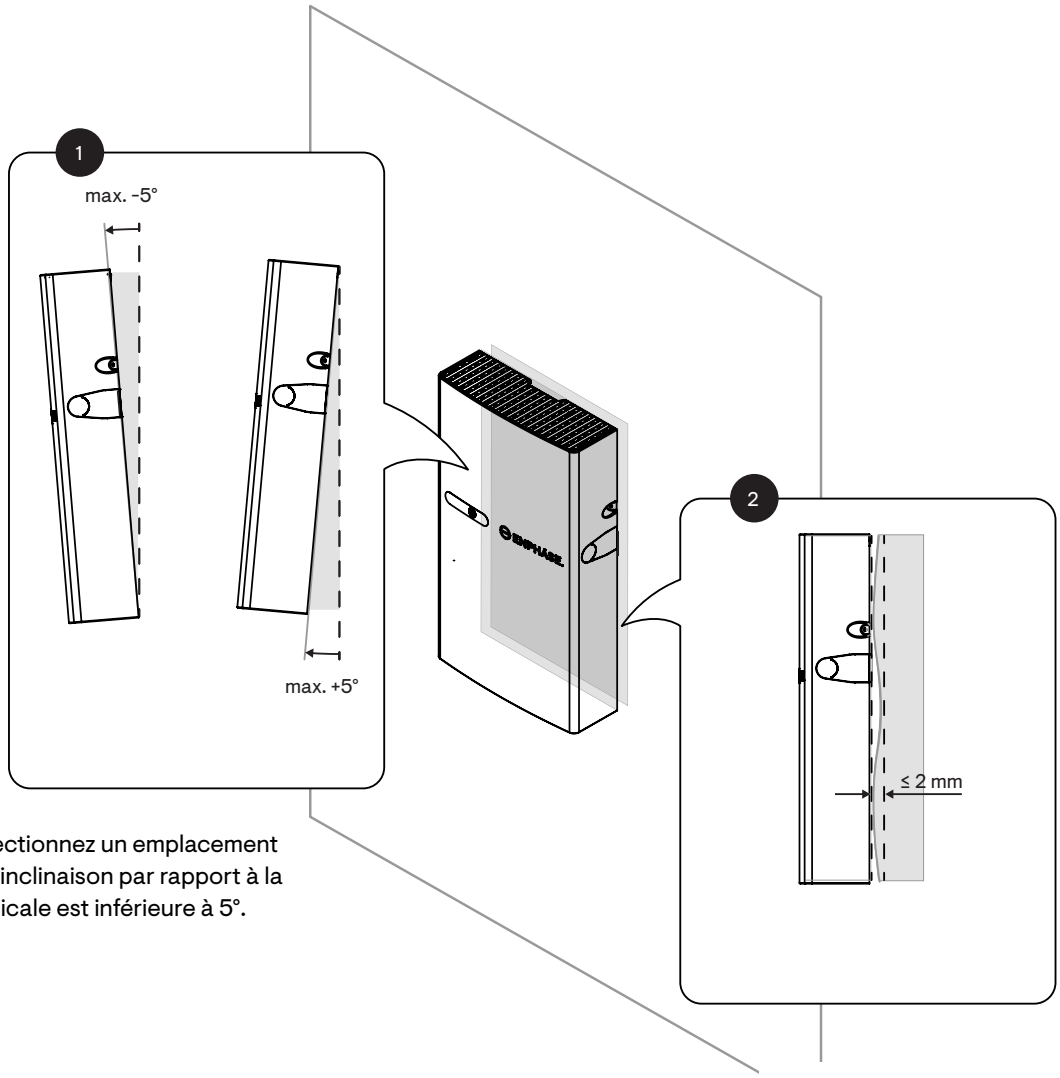

1. Sélectionnez un emplacement où l'inclinaison par rapport à la verticale est inférieure à 5°.

2. Assurez-vous que la planéité de la surface de montage est comprise dans la plage de tolérances de plus ou moins 2 mm.

REMARQUE: Si l'écart de planéité est supérieur à 2 mm, il est possible que la batterie ne repose pas correctement sur la platine de fixation inférieure à travers les trous de clavette. Utilisez des entretoises ou des cales Unistrut si l'écart est supérieur à 2 mm.

Étape 3
Installez la platine de fixation inférieure et la platine supérieure

La platine de fixation inférieure supporte le poids de l'IQ Battery 5P et la platine supérieure recouvre l'arrière de l'IQ Battery 5P.

⚠ **AVERTISSEMENT:**Risque de blessure et d'endommagement de l'équipement. Ne montez pas une unité IQ Battery 5P sur une platine qui n'est pas fixée correctement.

- Utilisez au moins six vis M6 pour fixer la platine supérieure au mur. Utilisez uniquement des vis standard (épaisseur de tête <5 mm).
- Utilisez des tire-fonds M8 (9,2 mm) avec une rondelle (ou des fixations de maçonnerie pour mur en maçonnerie) dans chaque fente afin de fixer la platine de fixation inférieure.

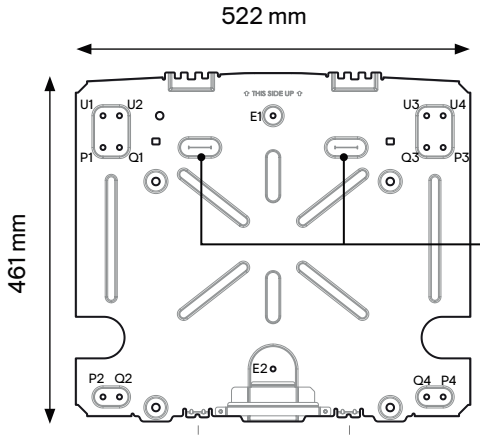

Platine supérieure

10 options de trous de montage mural, marqués « P », « Q » et « E »

Deux bossages avec des marques d'indentation offrent aux installateurs la flexibilité nécessaire pour fixer la platine supérieure

Deux brides pour connecter la platine supérieure à la platine de fixation inférieure

Platine de fixation inférieure

Fentes de montage (taille de fente : 9,2 mm)

Fentes inclinées pour assemblage sur socle (taille de fente : 11,2 mm)

Les trous de clavette permettent de monter la base de l'IQ Battery 5P sur la platine de fixation inférieure. N'utilisez pas ces trous de clavette pour fixer la platine de fixation inférieure au mur.

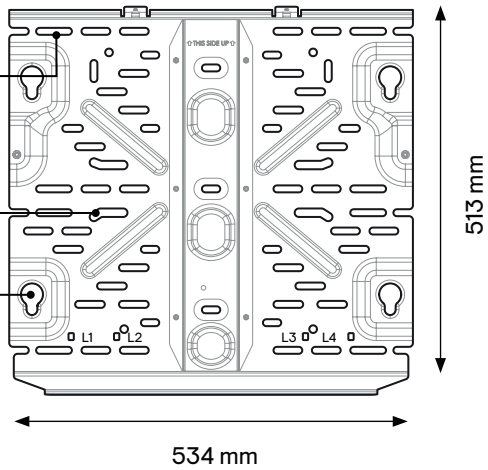

Section A - Montage du produit

Montage sur un mur en maçonnerie

Suivez les instructions ci-dessous pour monter l'IQ Battery 5P sur un mur en maçonnerie. Assurez-vous que la platine de fixation inférieure est solidement fixée au mur.

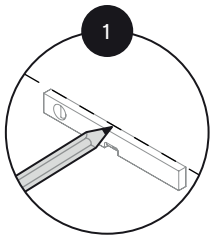

1. En commençant par la position d'installation la plus proche de la source d'alimentation, tracez une ligne de niveau sur la surface de montage pour vous guider.

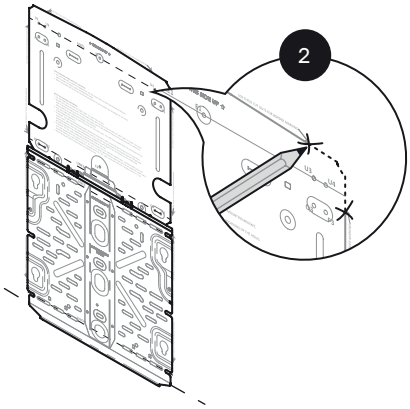

2. Pour simplifier le marquage de tous les points de perçage nécessaires, un gabarit de perçage est inclus dans l'emballage de l'IQ Battery 5P. Sélectionnez les instructions appropriées dans le gabarit en fonction du type de surface de montage.

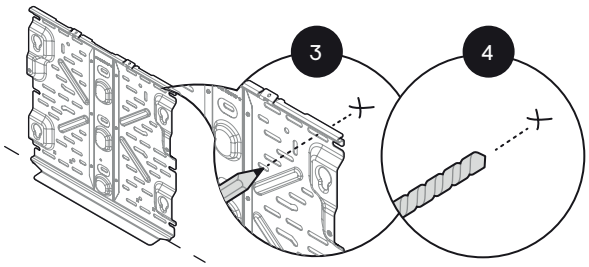

3. Placez la platine de fixation inférieure contre le mur et tracez les repères de perçage.

4. Retirez la platine de fixation inférieure et percez les trous sur la surface de montage.

AVERTISSEMENT: Il existe plusieurs risques. Veillez à ne pas percer de câbles électriques ou de tuyaux présents dans les murs, et à ne pas fixer la platine sur ces derniers.

REMARQUE: Vous pouvez suivre l'une des méthodes indiquées ci-dessous pour monter l'IQ Battery 5P sur un mur en maçonnerie.

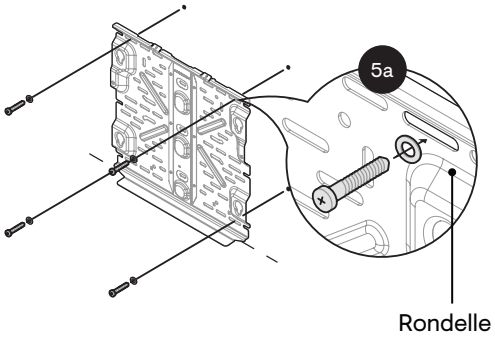

5a. Placez la platine de fixation inférieure sur le mur et fixez-la à l'aide des fentes de montage. Utilisez au moins quatre vis ou tire-fonds M8 (répartis symétriquement) pour les fentes de montage verticales multiples. Serrez toutes les vis selon les valeurs de couple spécifiées par le fabricant.

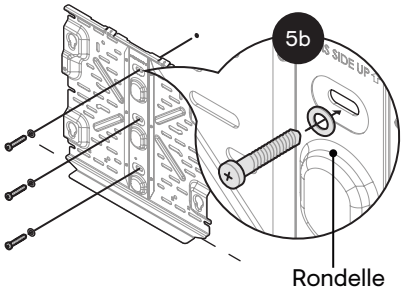

5b. Placez la platine de fixation inférieure sur le mur et fixez-la à l'aide des fentes de montage. Utilisez au moins trois vis ou tire-fonds M8 (sur l'axe central) pour les fentes de montage simples. Serrez toutes les vis selon les valeurs de couple spécifiées par le fabricant.

Section A - Montage du produit

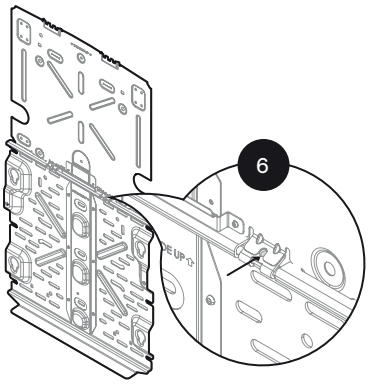

6. Positionnez la bride de la platine supérieure avec la bride de la platine de fixation inférieure et alignez la fente/le trou de vis.

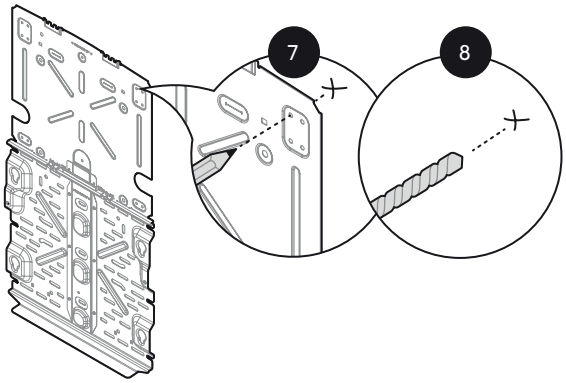

7. Marquez les trous dans le mur.
8. Retirez la platine supérieure et percez les trous dans le mur.

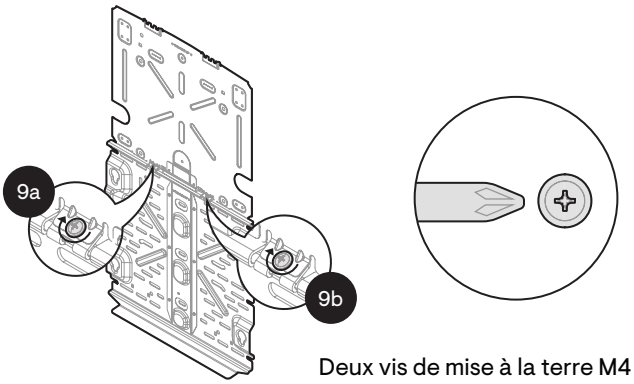

Deux vis de mise à la terre M4

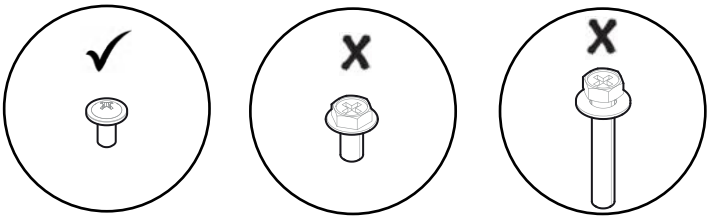

9(a)(b). Fixez la platine supérieure sur la platine de fixation inférieure au niveau de la bride de mise à la terre.

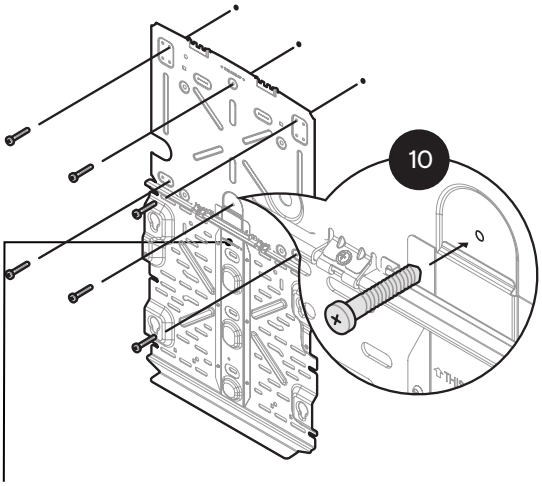

REMARQUE: Veillez à toujours serrer cette vis.

10. Fixez la platine supérieure à l'aide des trous de montage. Pour un montage sur montants doubles, utilisez au moins six vis M6 pour fixer la platine supérieure au mur. Utilisez uniquement des vis standard (épaisseur de tête <5 mm). Enfin, serrez complètement les vis de mise à la terre M4 entre les deux protections (serrez à un couple de 1,5 N m).

AVERTISSEMENT: Il existe plusieurs risques. Veillez à ne pas percer de câbles électriques ou de tuyaux présents dans les murs, et à ne pas fixer la platine sur ces derniers.

REMARQUE: La platine supérieure n'est pas une pièce structurelle et n'a pas toujours besoin d'être montée sur les montants. Elle peut être fixée sur le mur porteur avec les trous pré-percés si les montants ne sont pas alignés.

REMARQUE: Utilisez un tournevis électrique ; n'utilisez pas de tournevis à chocs ou de perceuses à percussion pour serrer les vis de mise à la terre.

Section A - Montage du produit

Montage sur montants

Suivez les étapes ci-dessous pour monter l'IQ Battery sur des montants. Si vous n'êtes pas concerné, passez à la section suivante.

Montage sur plusieurs montants verticaux (espacement des montants de 450 mm)

1. Suivez les étapes 1 à 4 à la page 13.

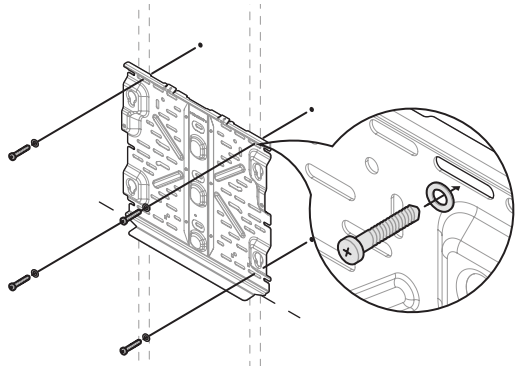

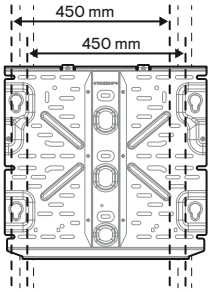

La platine de fixation inférieure peut tolérer un léger décalage dans le positionnement des montants par rapport à l'unité de batterie avec des trous/fentes pré-percés, comme illustré sur l'image.

2. Placez la platine de fixation inférieure sur le mur et fixez-la à l'aide des fentes de montage, comme illustré sur l'image ci-dessus. Utilisez au moins quatre vis ou tire-fonds M8 (répartis symétriquement) pour un montage sur montants doubles. Serrez toutes les vis selon les valeurs de couple spécifiées par le fabricant.
3. Suivez les étapes 6 à 9 à la page 14.

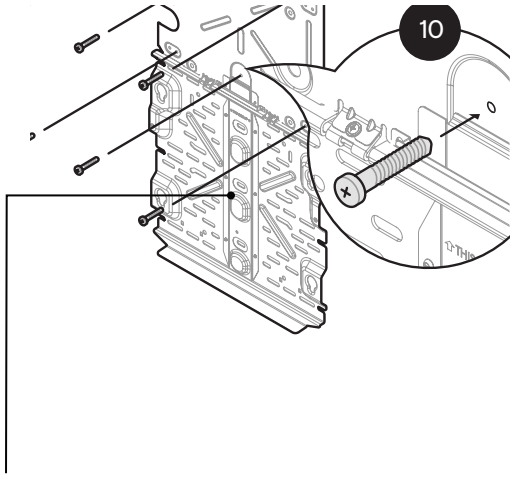

REMARQUE: Veillez à toujours serrer cette vis.

4. Fixez la platine supérieure à l'aide des trous de montage. Pour un montage sur montants doubles, utilisez au moins six vis M6 pour fixer la platine supérieure au mur, comme illustré sur l'image ci-dessus. Utilisez uniquement des vis standard (épaisseur de tête <5 mm). Enfin, serrez complètement les vis de mise à la terre M4 entre les deux protections (serrez à un couple de 1,5 N m).

Section A - Montage du produit

Fixation sur un seul montant vertical

1. Suivez les étapes 1 à 4 à la page 13.

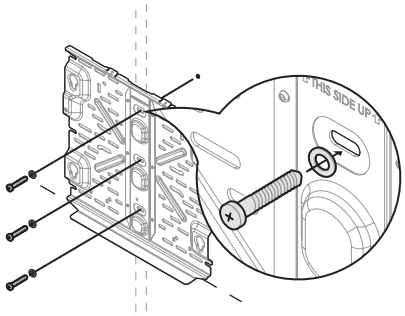

2. Placez la platine de fixation inférieure sur le mur et fixez-la à l'aide des fentes de montage, comme illustré sur l'image ci-dessus.
   Utilisez au moins trois vis ou tire-fonds M8 (sur l'axe central) pour un montage sur montant simple. Serrez toutes les vis selon les valeurs de couple spécifiées par le fabricant.
3. Suivez les étapes 6 à 9 à la page 14.

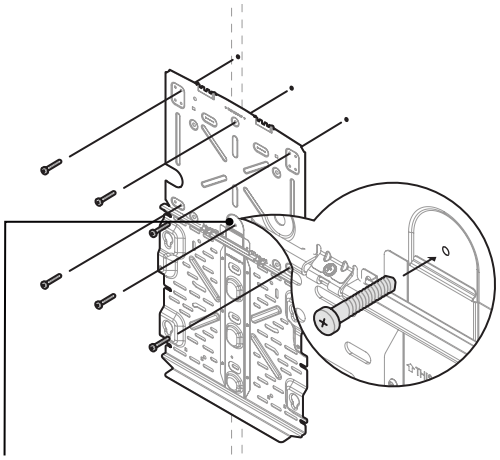

REMARQUE: Veillez à toujours serrer cette vis.

4. Fixez la platine supérieure à l'aide des trous de montage. Pour un montage sur montant simple, utilisez au moins six vis M6 pour fixer la platine supérieure au mur, comme illustré sur l'image ci-dessus. Utilisez uniquement des vis standard (épaisseur de tête <5 mm).
   Enfin, serrez complètement les vis de mise à la terre M4 (serrez à un couple de 1,5 N m).

Montage sur un Unistrut

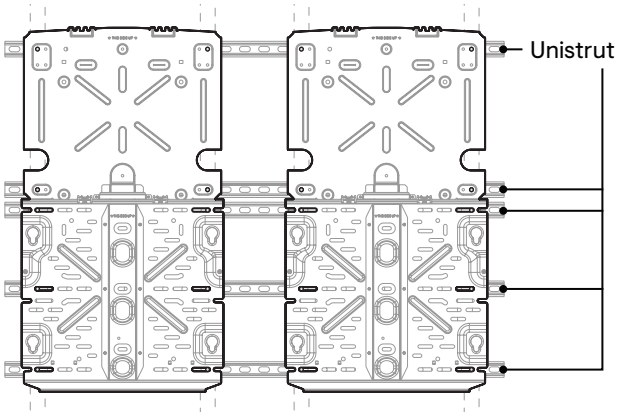

En cas de fixation sur plusieurs montants verticaux avec un espacement entre les montants de 600 mm ou sur un mur irrégulier, utilisez Unistrut.

REMARQUE: Utilisez un tournevis électrique ; n'utilisez pas de tournevis à chocs ou de perceuses à percussion pour serrer les vis de mise à la terre.

Section B

Installation de l'IQ Battery 5P with FlexPhase

Préparez-vous à installer l'IQ Battery 5P sur la platine de fixation inférieure

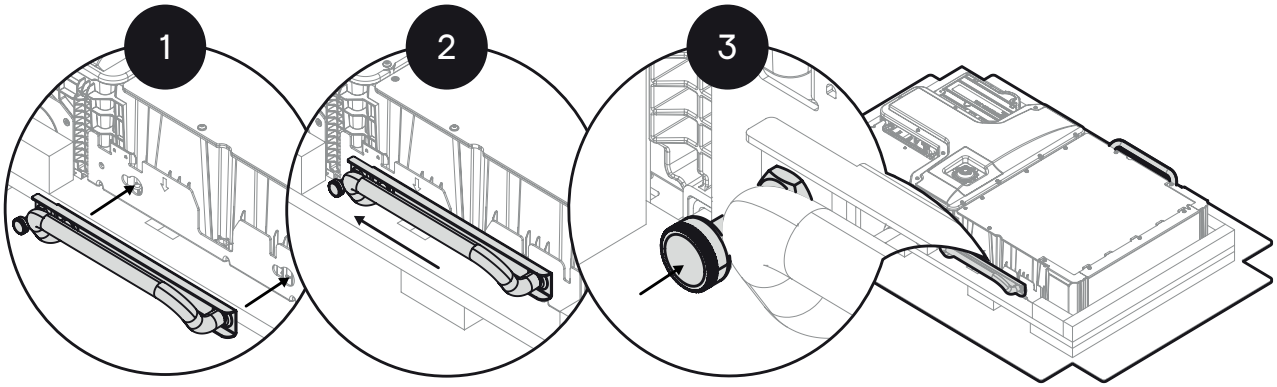

REMARQUE: Exécutez toutes les étapes ci-dessus avant d'installer l'IQ Battery 5P sur le mur.

1. Sortez le Carénage de finition de l'emballage et mettez-le de côté. Utilisez les poignées de levage réutilisables (vendues séparément) et vérifiez que les pistons de la poignée sont déployés et prêts à s'insérer dans les fentes de l'IQ Battery 5P.

2 et 3. Alignez la poignée gauche sur le côté gauche de l'IQ Battery 5P, insérez-la dans les fentes et faites-la glisser vers le haut du boîtier de l'IQ Battery 5P jusqu'à ce que le piston s'enclenche. Vérifiez que la poignée est bien fixée. Répétez l'opération de l'autre côté avec la poignée droite.

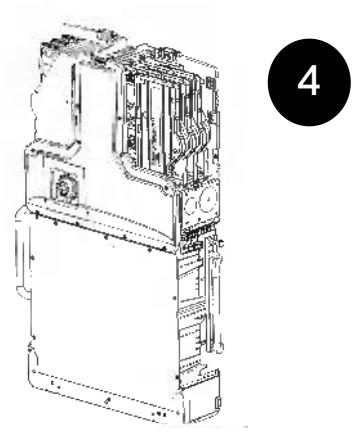

AVERTISSEMENT: Risque de blessure et d'endommagement de l'équipement. Le poids de levage total avec les poignées est de 69,5 kg ; procédez au levage conformément à la législation locale. Les poignées doivent être utilisées lors du levage de la batterie. Le levage manuel à deux personnes est autorisé uniquement si la législation locale l'autorise. Sinon, utilisez un dispositif de levage mécanique.

4. Une fois les poignées fixées, soulevez l'IQ Battery 5P hors de son emballage à l'aide des poignées et placez-la en position verticale sur le sol, en soutenant la plaque arrière ou le carénage de finition du câblage.

AVERTISSEMENT: Ne soulevez pas l'IQ Battery 5P à l'aide des micro-onduleurs ou du plastique derrière les micro-onduleurs. Cela pourrait endommager définitivement l'unité.

AVERTISSEMENT: Soulevez l'IQ Battery 5P hors de son emballage à l'aide des poignées et assurez-vous que la face avant de la batterie est orientée vers vous.

Section B - Installation de l'IQ Battery 5P with FlexPhase

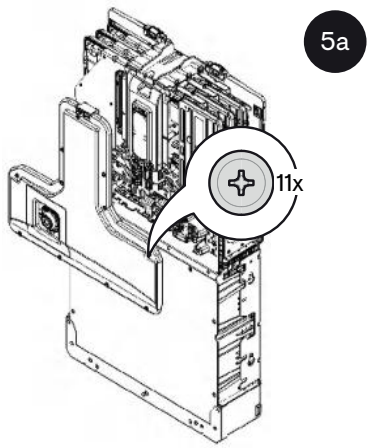

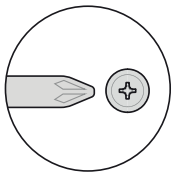

Consultez l'étiquette d'avertissement rouge (reportez-vous à la page 35) sur l'unité pour connaître la valeur de couple spécifiée des vis imperdables.

5a. Ouvrez le carénage de finition du câblage avant en desserrant les 11 vis imperdables du carénage de finition. Utilisez un tournevis électrique ; n'utilisez pas de tournevis à chocs/ perceuses à percussion.

REMARQUE: Retirez la vis supérieure en dernier pour éviter d'endommager le carénage de finition du câblage.

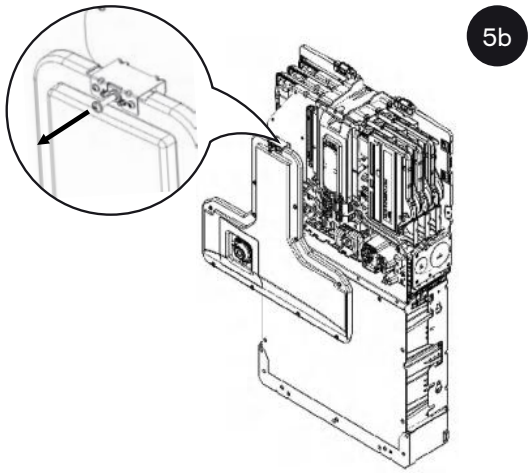

5b. Pour enlever le carénage de finition du câblage, retirez la vis supérieure et soulevez-le doucement. Pour remettre en place le carénage de finition du câblage, retirez la vis puis placez le crochet par le haut et alignez-le.

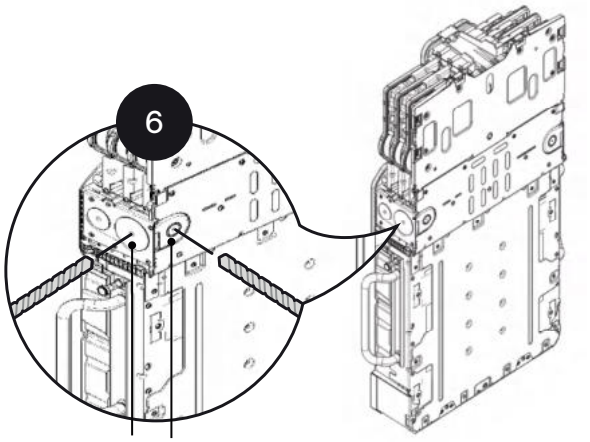

Percez selon la découpe appropriée

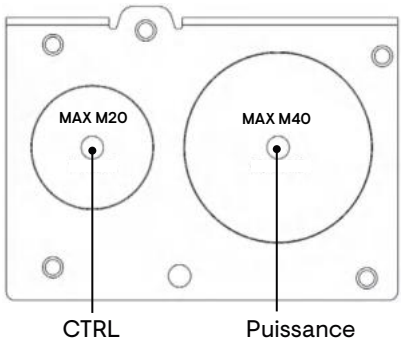

Découpes pour l'entrée latérale des câbles

DANGER: Risque d'électrocution. Vérifiez que l'interrupteur de commande DC est en position OFF avant d'effectuer cette étape.

6. Percez selon la découpe appropriée à l'arrière ou sur le côté de l'unité, ou les deux, en fonction des configurations.

REMARQUE: Avant de fixer l'unité au mur, percez selon la découpe appropriée. Le perçage des découpes après le montage de l'unité au mur peut endommager les composants internes, ce qui n'est pas couvert par la garantie.

AVERTISSEMENT: Assurez-vous que la perceuse ne touche aucun composant interne ni aucune paroi.

AVERTISSEMENT: Retirez les débris de l'intérieur de la batterie après le perçage.

AVERTISSEMENT: Risque d'endommagement de l'équipement. Pour une entrée de câble par l'arrière, le perçage mural doit être effectué avant de fixer l'IQ Battery 5P au mur.

Section B - Installation de l'IQ Battery 5P with FlexPhase

L'IQ Battery 5P peut être raccordée par l'arrière, par la gauche ou par la droite. Déterminez par quel côté le câble de raccordement extérieur entre et sort de l'IQ Battery 5P.

L'ouverture d'un côté peut être utilisée uniquement pour l'entrée ou la sortie des câbles. Par exemple, si le câble entre sur le côté gauche, la sortie de câble de l'IQ Battery 5P suivante du circuit doit toujours se trouver sur le côté droit et vice-versa.

Installez les presse-étoupes sur les côtés où l'entrée de câble est prévue avant de monter les unités sur le mur.

Utilisez l'illustration suivante pour déterminer la découpe pour toutes les unités.

Reportez-vous au tableau ci-dessous pour connaître les tailles des conduits et des presse-étoupes correspondant aux différents points d'entrée de l'IQ Battery.

POINT D'ENTRÉE DU CÂBLE	CÂBLE DE COMMUNICATION DE COMMANDE	CÂBLE D'ALIMENTATION
Côté	Conduit d'un diamètre de 16 mm ou presse-étoupes jusqu'à la taille M20	Conduit d'un diamètre de 19 mm à 32 mm (ou) presse-étoupes jusqu'à la taille M40
Arrière	Conduit d'un diamètre de 13 mm à 19 mm ou presse-étoupes jusqu'à la taille M25	

REMARQUE: Suivez les instructions recommandées par le fabricant pour l'installation des conduits (voir la section C : Câblage - Installation des conduits et du câblage sur le terrain).

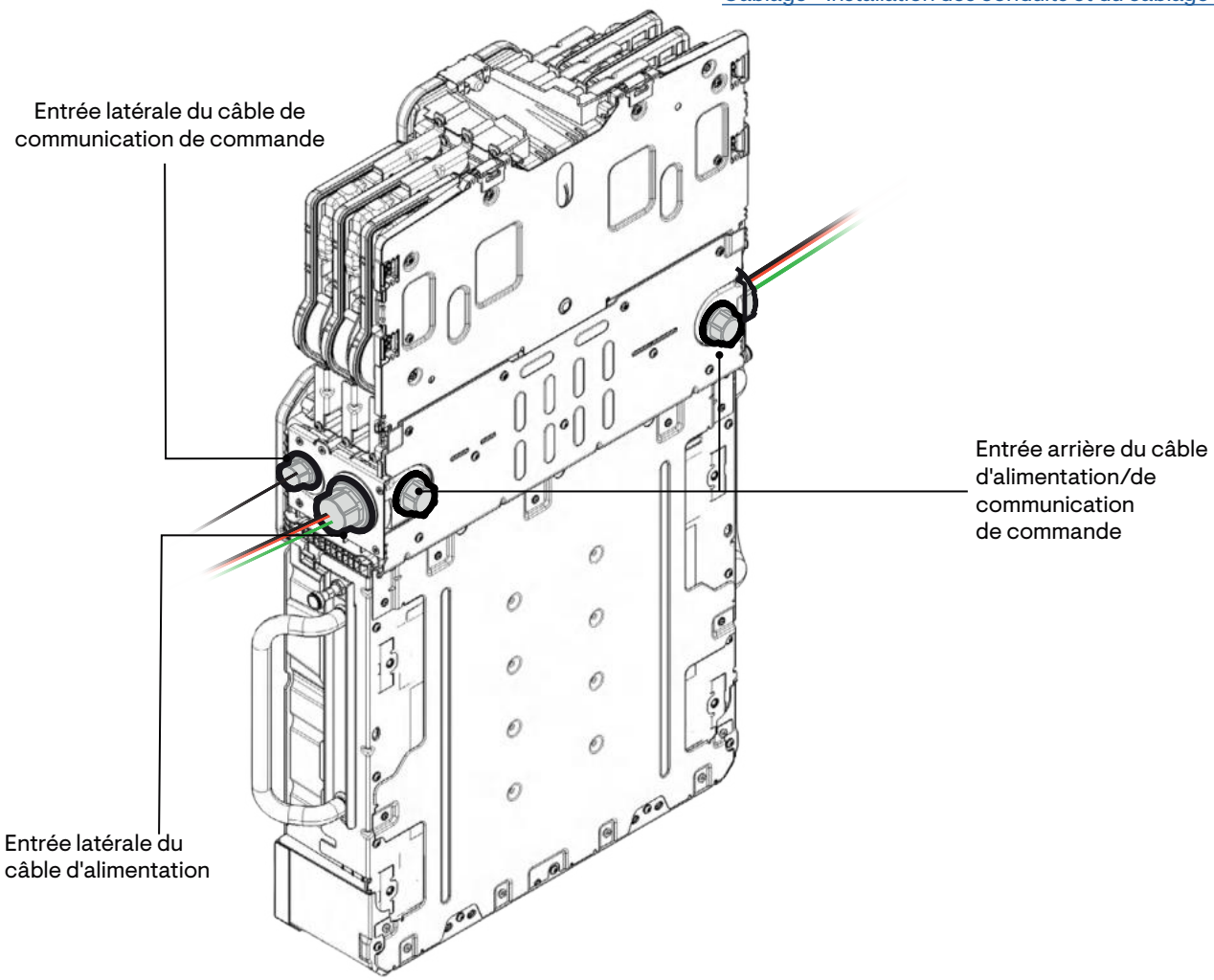

Section B - Installation de l'IQ Battery 5P with FlexPhase

Instructions relatives à l'entrée arrière des câbles

Reportez-vous aux instructions ci-dessous pour connecter les câbles en utilisant l'entrée arrière de l'unité IQ Battery.

a. Fixez le gabarit de perçage fourni avec l'unité IQ Battery 5P à l'intérieur de l'emballage sur le mur, à l'emplacement d'installation désigné.

b. Les repères centraux marqués d'un « + » sur le gabarit de perçage fourni avec l'IQ Battery 5P dans l'emballage (comme illustré sur l'image de droite) servent de points d'entrée pour les câbles de raccordement extérieur dans l'unité IQ Battery par l'arrière. Percez des trous au niveau de ces repères centraux en fonction de la taille de conduit à utiliser.

REMARQUE: Veillez à éliminer la saleté et les débris des trous et des plaques murales suite au perçage.

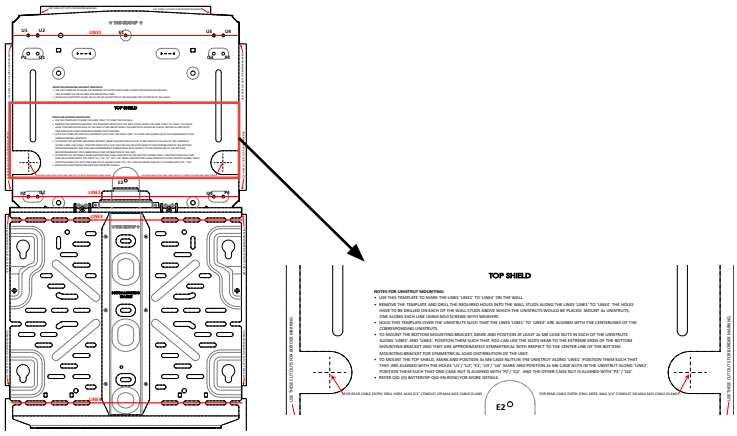

Gabarit de perçage fourni avec l'emballage de l'IQ Battery 5P

c. Après avoir percé les trous pour fixer la platine de fixation inférieure et la platine supérieure (comme indiqué dans la Section A - Montage du produit), percez les trous nécessaires au centre des entrées de presse-étoupe situées à l'arrière de l'unité de batterie principale pour fixer les conduits en fonction de la taille de conduit requise.
Reportez-vous à l'image de droite pour connaître l'emplacement spécifique où les trous doivent être percés sur l'unité de batterie pour fixer les conduits.

d. Installez les presse-étoupes et montez l'unité sur le mur.

REMARQUE: L'entrée arrière de l'unité est destinée à recevoir le câble d'alimentation ou le câble de communication de commande, mais pas les deux simultanément. Lorsque le câble d'alimentation est utilisé avec l'entrée arrière, les câbles de communication de commande doivent être insérés en utilisant les entrées latérales, et inversement.

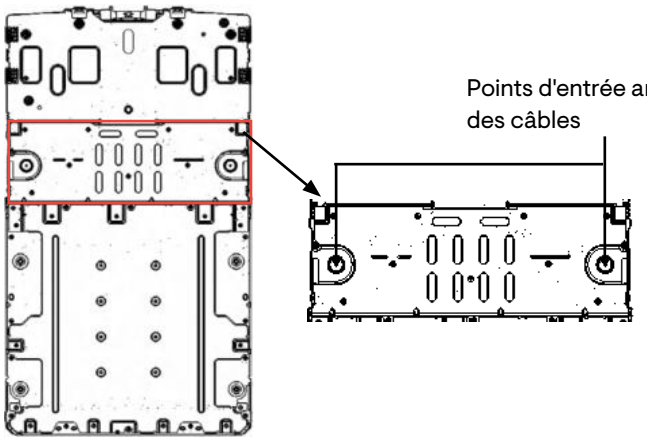

Entrées arrière des câbles sur l'unité IQ Battery 5P

Section B - Installation de l'IQ Battery 5P with FlexPhase

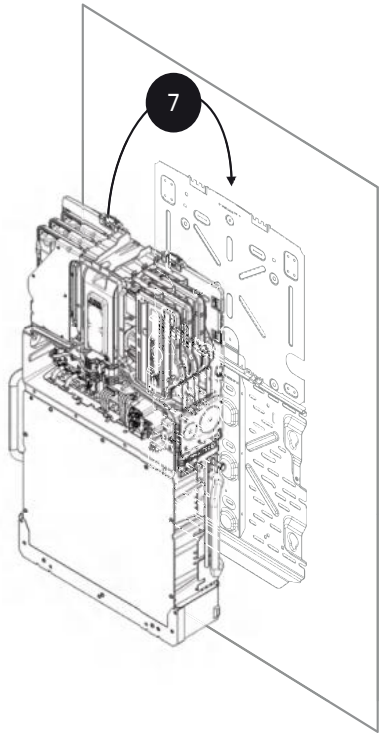

7. Placez l'IQ Battery 5P sur la platine montée sur le mur.

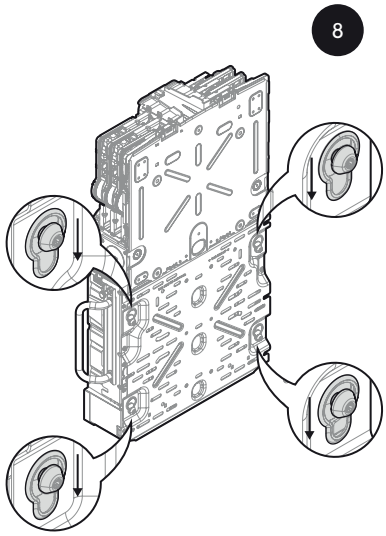

8. Maintenez l'IQ Battery 5P bien droite, alignez et insérez quatre boulons de montage sur l'unité de batterie dans les trous de clavette de la platine de fixation inférieure, puis faites-la glisser vers le bas.

REMARQUE: Faites-vous aider lors du levage pour éviter tout accident.

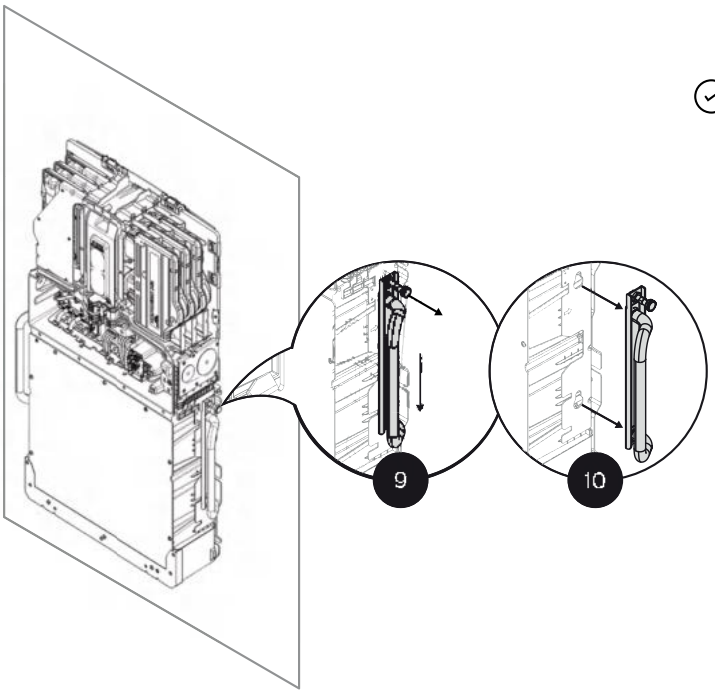

9 et 10. Pour retirer les poignées d'installation, tirez le piston vers l'extérieur pour les déverrouiller. Ensuite, faites glisser la poignée vers le bas et retirez-la de l'unité.

Section B - Installation de l'IQ Battery 5P

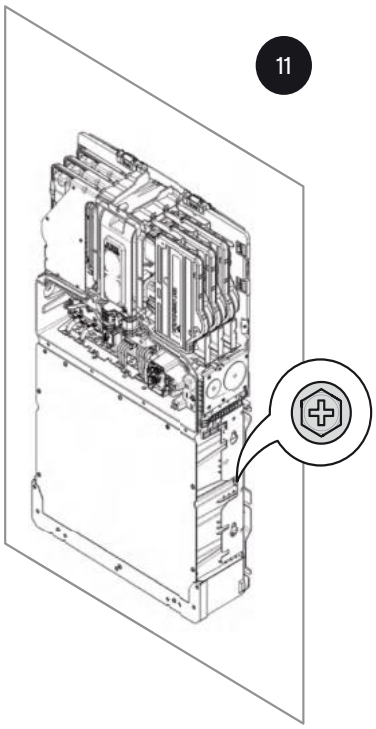

2x

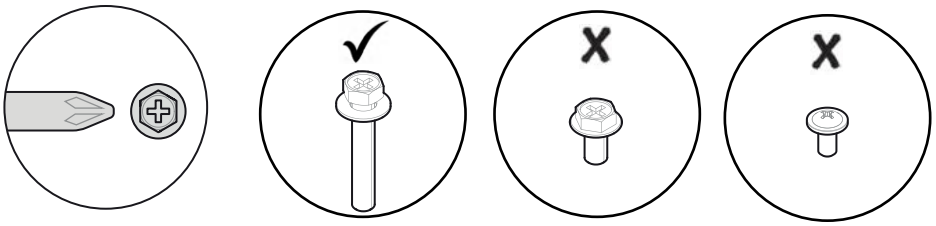

Deux vis de blocage M5 serrées à un couple de 5,6 N m

11. Fixez la batterie sur la platine de fixation inférieure à l'aide de deux vis de blocage M5. Ceci est nécessaire pour se conformer aux exigences anti-sismiques.

REMARQUE: Utilisez un tournevis électrique ; n'utilisez pas de tournevis à chocs ou de perceuses à percussion pour serrer les vis de blocage.

REMARQUE: Il est recommandé d'utiliser un embout de rallonge de tournevis pour atteindre la tête de vis.

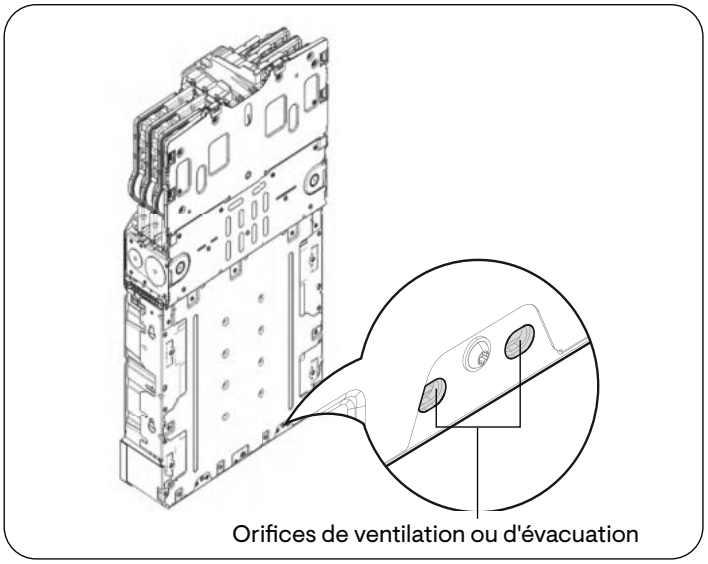

AVERTISSEMENT: Les orifices d'aération ou d'évacuation situés à l'arrière de l'unité servent à la fois à la ventilation naturelle et à l'évacuation de la condensation. Toute obstruction de ces orifices peut affecter le fonctionnement du produit.

Installation du clip d'ancrage

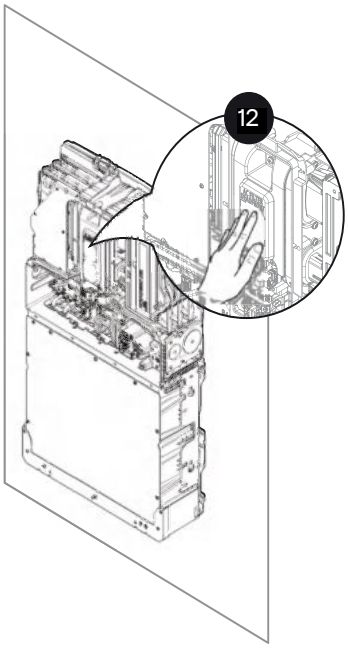

12. Appuyez sur le carénage de finition du câblage et maintenez la partie supérieure de l'IQ Battery 5P aussi près que possible du mur pour insérer les clips d'ancrage.

⚠ **AVERTISSEMENT:** Risque d'endommagement de l'équipement. Évitez de pousser la batterie lorsque vous utilisez les unités de commande d'alimentation comme support.

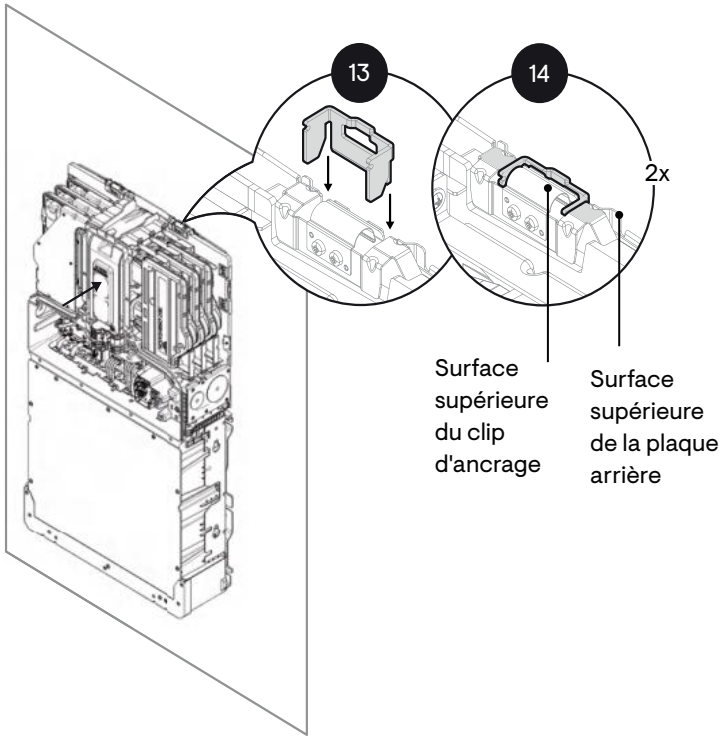

13 et 14. Installez deux clips d'ancrage pour fixer la partie supérieure de l'IQ Battery 5P au mur. Faites glisser le clip d'ancrage vers le bas jusqu'à ce que la surface supérieure du clip coïncide avec la surface supérieure de la plaque arrière de l'IQ Battery 5P.

Section C

Câblage

Installation du conduit et raccordement extérieur

1. Pour installer une seule unité IQ Battery 5P, insérez le conduit dans les découpes percées précédemment.

REMARQUE: Lors de l'ajout d'IQ Battery 5P supplémentaires sur un site comportant déjà une IQ Battery 5P, débranchez les connecteurs B1 et B2 (connecteurs DC)* sur les IQ Battery 5P adjacentes existantes.
*Reportez-vous à la section C - Câblage : Acheminement des câbles et fermeture du carénage de finition du câblage - étape 6.

2. Pour les unités multiples, insérez le conduit sur le côté le plus proche du disjoncteur AC.

Suivez ces étapes pour installer les conduits entre les unités :

a. Fixez une seule unité IQ Battery 5P sur le mur.

b. Connectez le conduit rigide.

c. Ajustez le conduit dans la première unité et montez la deuxième unité IQ Battery 5P.

d. Répétez les étapes a, b et c pour chaque unité supplémentaire.

REMARQUE: Après l'installation, vérifiez le niveau des unités IQ Battery 5P pour vous assurer que les batteries sont correctement installées dans les fentes de la platine de fixation inférieure.

3. En commençant par l'unité la plus proche du disjoncteur AC, faites passer le connecteur d'alimentation et le connecteur CTRL à travers le conduit et mettez les deux extrémités des conducteurs à disposition du côté de l'unité et du disjoncteur AC.

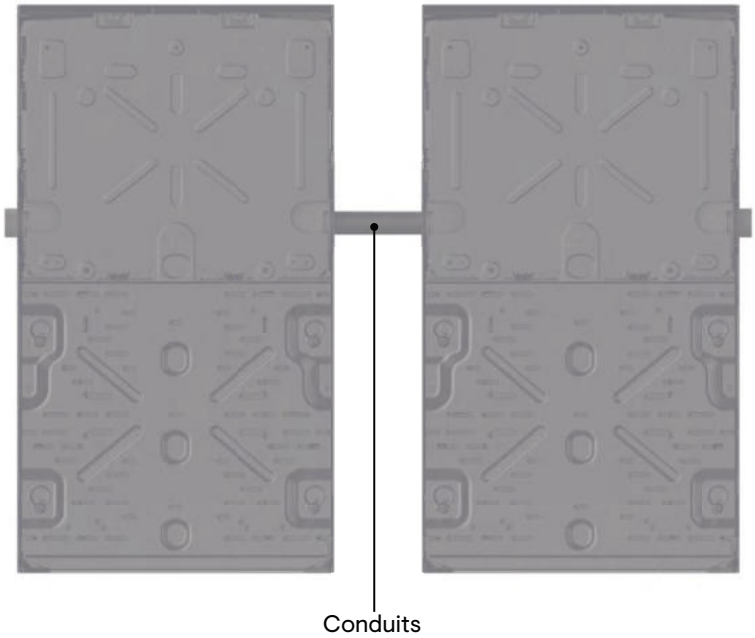

REMARQUE: Utilisez un joint d'étanchéité lors de la fixation du raccord de conduit ou du presse-étoupe pour améliorer l'indice de protection.

Reportez-vous au tableau ci-dessous pour connaître la longueur de bande et la taille de câble pour les câbles d'alimentation et de communication de commande.

BORNE	TAILLE DE CÂBLE EN mm^2 (MIN. À MAX.)	LONGUEUR DE BANDE EN mm	COUPLE RECOMMANDÉ EN N m
Phase (gris)			
Neutre (bleu)	2,5 à 10*	10 à 12	NA**
PE (vert)			
CTRL	0,5 à 1,5***	8	0,2

* Les borniers peuvent accueillir des conducteurs en cuivre de 2,5 mm^2 à 6 mm^2 avec/sans férules et jusqu'à 10 mm^2 sans férules.
** Des bornes à ressort sont utilisées.
*** Reportez-vous au document disponible en cliquant sur le lien ci-dessous pour en savoir plus sur le câble de communication de commande :
https://link.enphase.com/control-cable-table-eu

Câblage de la batterie pour une utilisation en configuration monophasée

4 a. Connectez les câbles d'alimentation (L, N et PE pour une configuration monophasée) au bornier AC. Connectez les câbles de communication de commande aux connecteurs CTRL.

Pour connecter plusieurs IQ Battery 5P, connectez les câbles d'alimentation et les câbles de communication de commande entre les unités. Les câbles d'alimentation et de communication de commande sortent du côté droit d'une unité, passent dans le conduit situé entre les unités et entrent dans une autre unité par le côté gauche. Répétez ces étapes pour toutes les IQ Battery 5P.

REMARQUE: Les câbles d'alimentation et de communication de commande disposent d'une entrée de conduit séparée sur les côtés.

REMARQUE: Les couleurs indiquées pour les câbles de raccordement extérieur sont uniquement fournies à des fins de représentation. Respectez les codes couleur du câblage de raccordement extérieur conformément aux réglementations locales.

REMARQUE: Jusqu'à 2 batteries peuvent être connectées par circuit de dérivation.

REMARQUE: Les bornes sont compatibles avec les câbles à âme pleine et les câbles à âme souple. Les câbles à âme souple peuvent également être utilisés sans férules.

REMARQUE: Pour rendre la manipulation des câbles plus flexible dans le cadre de la terminaison et du remplacement de la batterie, il est important de dénuder la gaine extérieure des câbles de raccordement extérieur lorsqu'ils pénètrent dans l'unité IQ Battery 5P par les presse-étoupes.

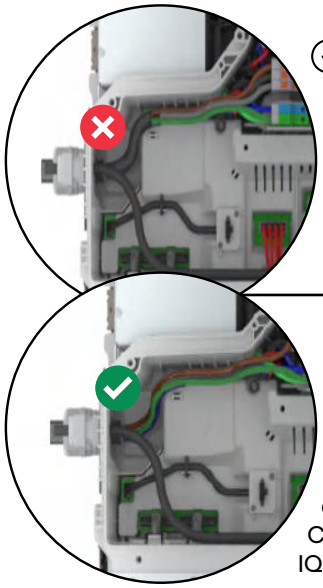

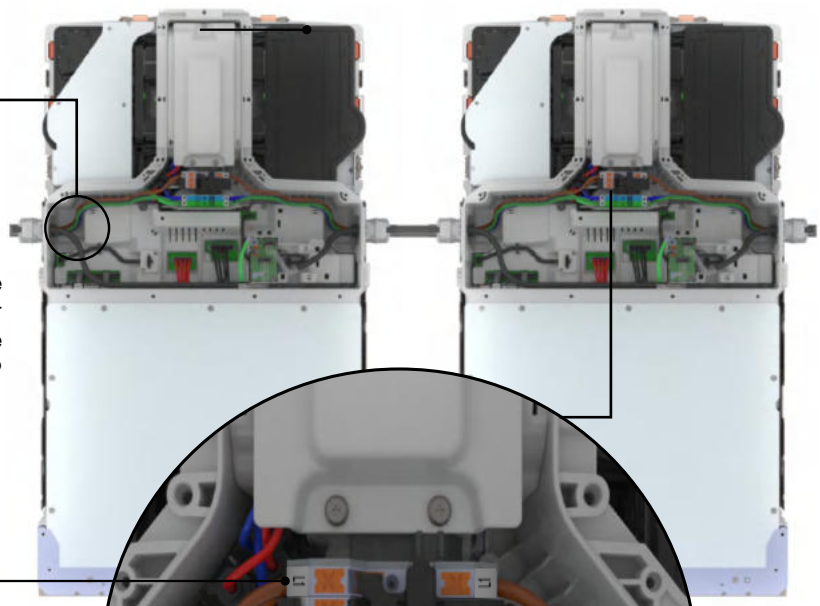

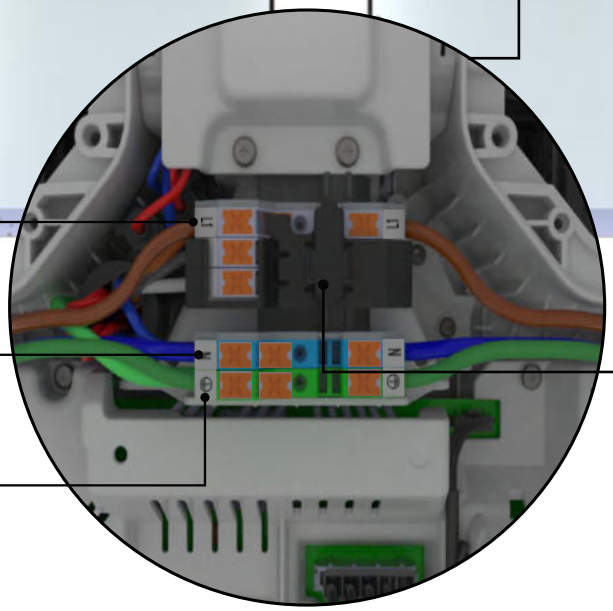

AVERTISSEMENT: Dans une configuration monophasée, ne retirez pas le bloc de cavaliers

Section C - Câblage

Conversion de l'unité IQ Battery 5P d'une configuration monophasée à une configuration triphasée

L'IQ Battery 5P with FlexPhase est livrée avec le bloc de cavaliers préinstallé sur les bornes AC, ce qui en fait une batterie monophasée par défaut. Pour utiliser la batterie dans une configuration triphasée, il suffit de retirer le bloc de cavaliers des bornes AC.

Configuration monophasée avec bloc de cavaliers installé

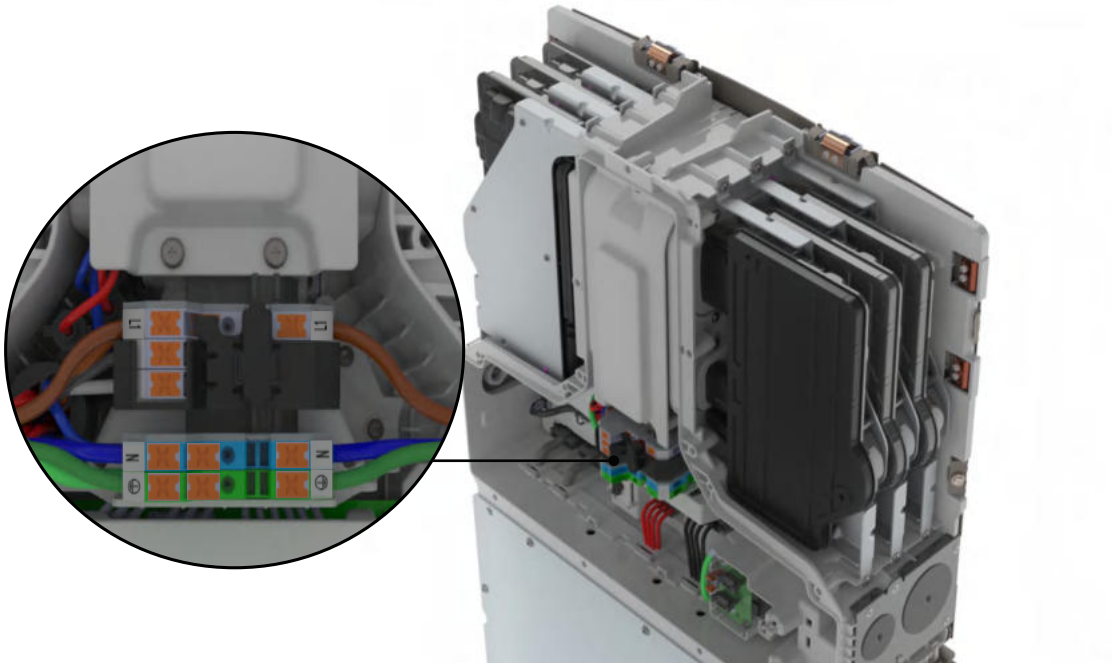

Retirez le bloc de cavaliers pour utiliser l'unité dans une configuration triphasée

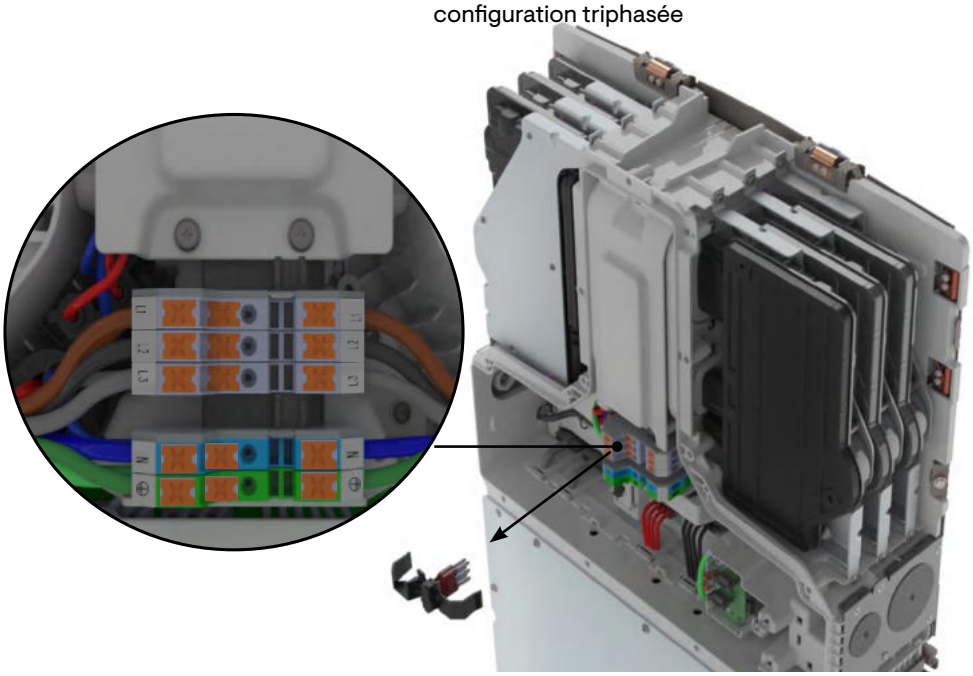

Section C - Câblage

Câblage de la batterie pour une utilisation en configuration triphasée

4 b. Connectez les câbles d'alimentation (L1, L2, L3, N et PE pour une configuration triphasée) au bornier AC. Connectez les câbles de communication de commande aux connecteurs CTRL.

Pour connecter plusieurs IQ Battery 5P, connectez les câbles d'alimentation et les câbles de communication de commande entre les unités. Les câbles d'alimentation et de communication de commande sortent du côté droit d'une unité, passent dans le conduit situé entre les unités et entrent dans une autre unité par le côté gauche. Répétez ces étapes pour toutes les IQ Battery 5P.

REMARQUE: Les couleurs indiquées pour les câbles de raccordement extérieur sont uniquement fournies à des fins de représentation. Suivez les réglementations locales pour les normes d'identification du câblage de raccordement extérieur.

REMARQUE: Les câbles d'alimentation et de communication de commande disposent d'une entrée de conduit séparée.

REMARQUE: Les bornes sont compatibles avec les câbles à âme pleine et les câbles à âme souple. Les câbles à âme souple peuvent également être utilisés sans férules.

REMARQUE: Pour rendre la manipulation des câbles plus flexible dans le cadre de la terminaison et du remplacement de la batterie, il est important de dénuder la gaine extérieure des câbles de raccordement extérieur lorsqu'ils pénètrent dans l'unité IQ Battery 5P par les presse-étoupes.

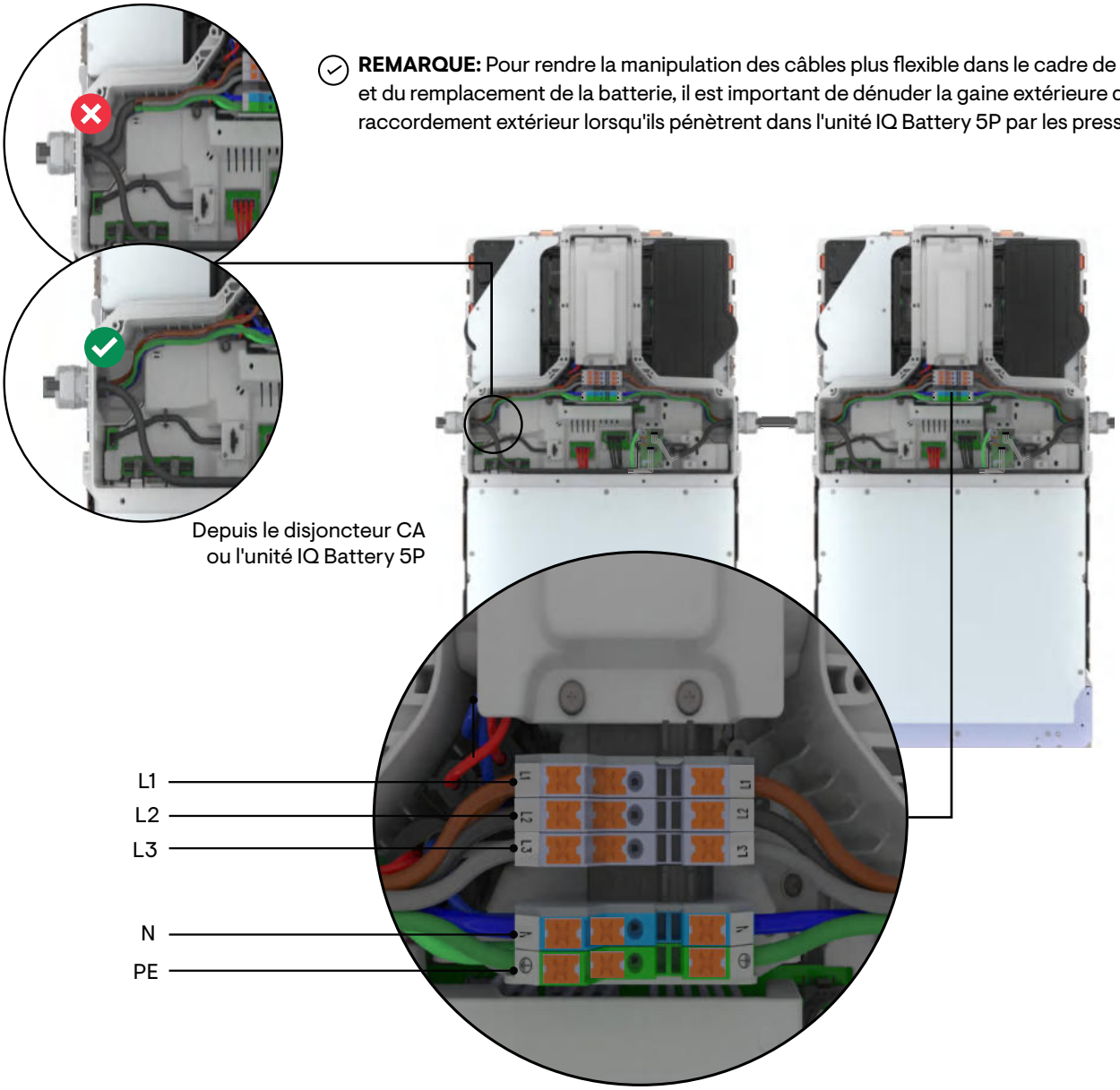

Câblage de la carte de communication de commande

5. La carte de communication de commande de l'IQ Battery 5P est située sous le bornier de connexion AC et à côté de la borne de batterie (B2). Deux connecteurs CTRL et un connecteur de drainage sont fournis pour la connexion du câble de communication de commande.

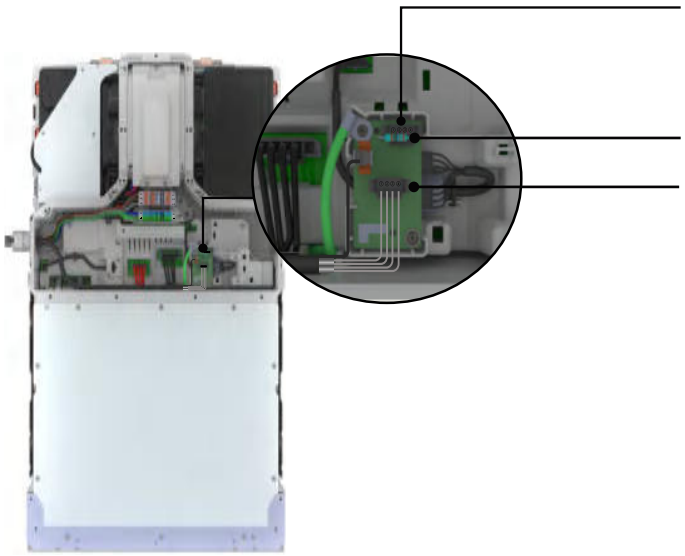

REMARQUE: Le connecteur CTRL C2 doit être terminé par une résistance de terminaison pour la dernière unité IQ Battery 5P d'un circuit.

REMARQUE: Le câble de drainage de chaque longueur du câble de commande ne doit être raccordé qu'à une extrémité

REMARQUE: Les connecteurs CTRL (C1/C2) sont identiques et peuvent être utilisés indifféremment pour les connexions d'entrée et de sortie.

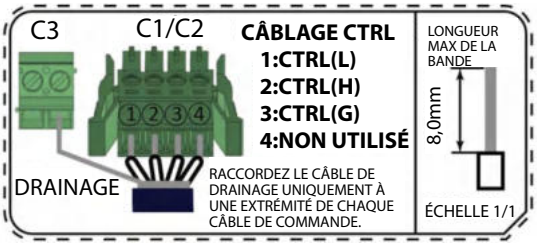

6. Suivez la longueur de dénudage de la gaine comme indiqué sur l'image suivante. Conservez la résistance de terminaison uniquement sur les dispositifs situés aux deux extrémités du bus de communication de commande et retirez la résistance du reste des dispositifs. Pour en savoir plus, reportez-vous à la section [Câblage de communication de commande entre les composants du système](#).

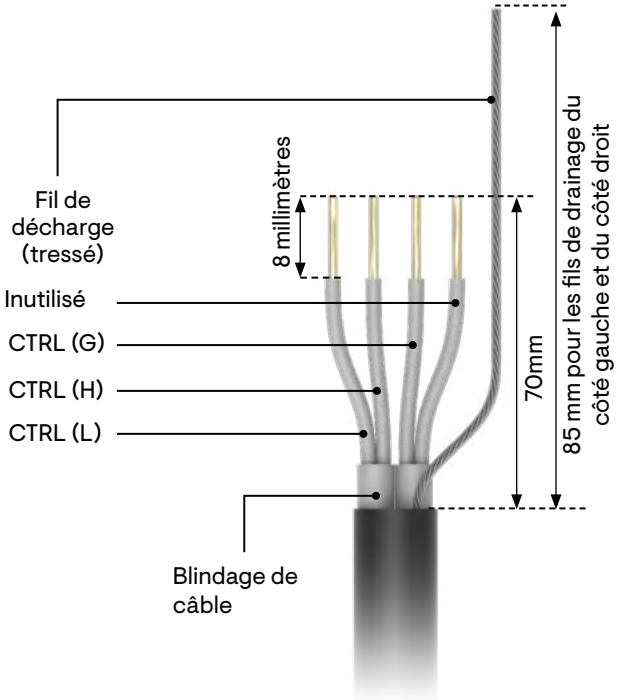

AVERTISSEMENT ! Risque de perte de communication. Lors de la fixation des connecteurs CTRL, assurez-vous que les conducteurs du câble de communication de commande ne sont pas exposés.

Scannez ce code pour en savoir plus sur les câbles de communication de commande testés et pris en charge.

https://link.enphase.com/control-cable-table-eu

REMARQUE: Utilisez une pince à dénuder automatique comme celle illustrée sur l'image ci-dessous pour dénuder la gaine du câble de communication de commande.

Section C - Câblage

7. Pour assurer le branchement correct du câble de communication de commande entre le Communications Kit 2 et les unités IQ Battery, suivez les instructions décrites ci-dessous lors du branchement du câble aux embases.

   Assurez-vous que les deux extrémités du câble de communication de commande à paires torsadées sont insérées dans l'embase. Vérifiez-le en effectuant un contrôle de continuité entre les bornes à vis de l'embase CTRL aux deux extrémités de la section du câble de communication de commande.

⚠ **AVERTISSEMENT:** Le non-respect des instructions de câblage empêche le système de détecter les dispositifs, ce qui entraîne des pannes lors de la mise en service et du fonctionnement.

CONSEIL: Avant de tirer le câble à travers le conduit, effectuez des contrôles de continuité.

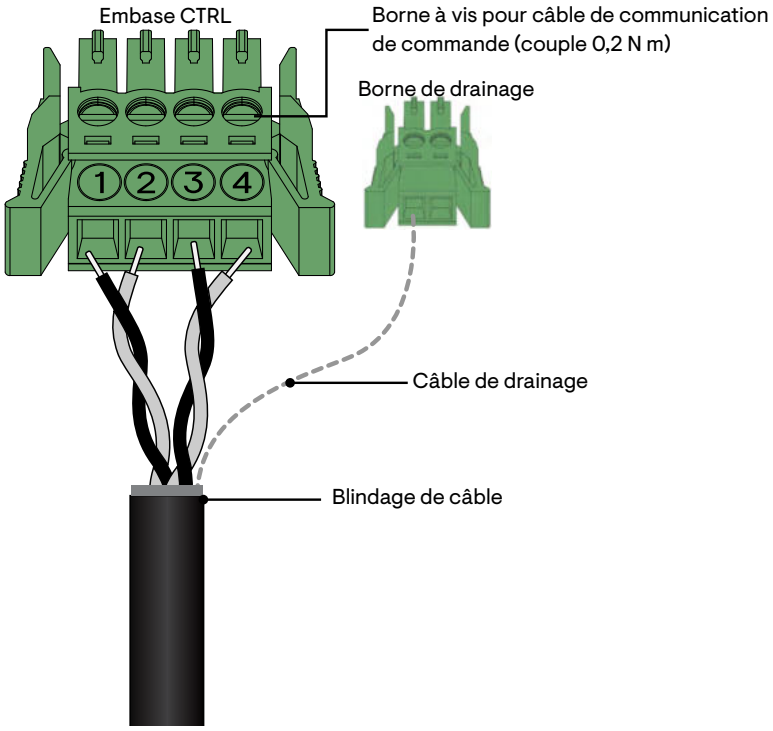

Câblage de communication de commande entre les composants du système

Cette section décrit les directives à suivre pour réaliser le câblage de communication de commande entre les composants du système.

Les composants du système peuvent varier en fonction de la configuration dans laquelle le système est utilisé (reportez-vous au tableau ci-dessous).

CONFIGURATION RACCORDÉE AU RÉSEAU	CONFIGURATION DE SECOURS
IQ Battery 5P	IQ Battery 5P
Communications Kit 2 INT	IQ System Controller 3 INT

REMARQUE: Assurez-vous que les directives suivantes sont respectées pour éviter les pannes lors de la mise en service du système.

- Tout d'abord, il convient d'identifier la position de l'embase avec la résistance de terminaison, l'ordre du câblage et l'emplacement de la terminaison du fil de drainage.
- Chaque composant situé à l'extrémité du réseau de câblage de commande doit être équipé d'une embase avec une résistance de terminaison.

REMARQUE: Le câble de drainage ne doit être raccordé qu'à une extrémité de chaque section ou longueur de câblage de commande.

REMARQUE: Pour garantir les performances optimales du système, la longueur totale du câblage de communication de commande à travers le système ne doit pas dépasser 100 m.

REMARQUE: Dans la mesure où la réglementation locale le permet, les mêmes conduits peuvent être utilisés pour acheminer les câbles d'alimentation et de communication de commande avec les câbles de communication de commande recommandés par Enphase (code de commande : CTRL-BL-EU-01).

Câblage de communication de commande entre les composants du système dans une configuration raccordée au réseau

Voici deux séquences de câblage indicatives.

Légendes

Câble CTRL — Câble de drainage — Câble USB — Câble vers le bornier de mise à la terre — Résistance de terminaison

INCORRECT Le fil de drainage est terminé aux deux extrémités de la section de câblage de communication de commande	CORRECT Le fil de drainage est terminé à une seule extrémité de la section de câblage de communication de commande
Séquence 1 IQ Battery 5P → Communications Kit 2 INT 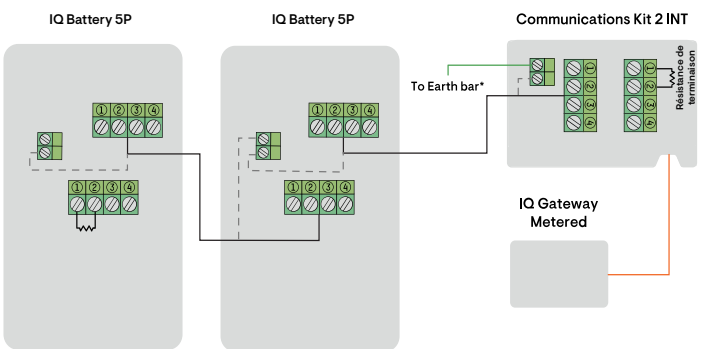	**Séquence 1** IQ Battery 5P → Communications Kit 2 INT 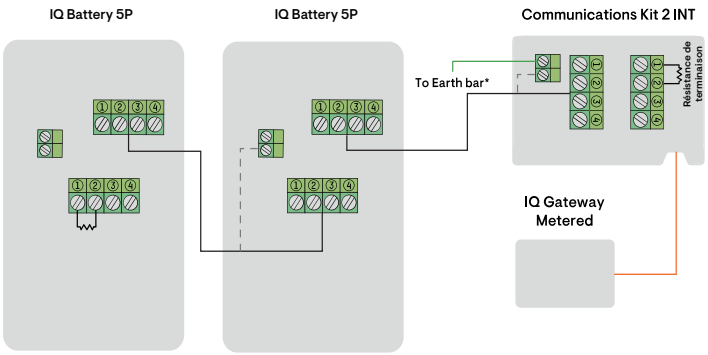
Séquence 2 IQ Battery 5P → Communications Kit 2 INT → IQ Battery 5P 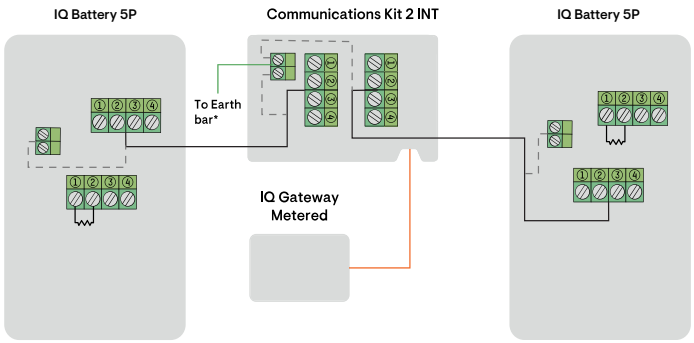	**Séquence 2** IQ Battery 5P → Communications Kit 2 INT → IQ Battery 5P 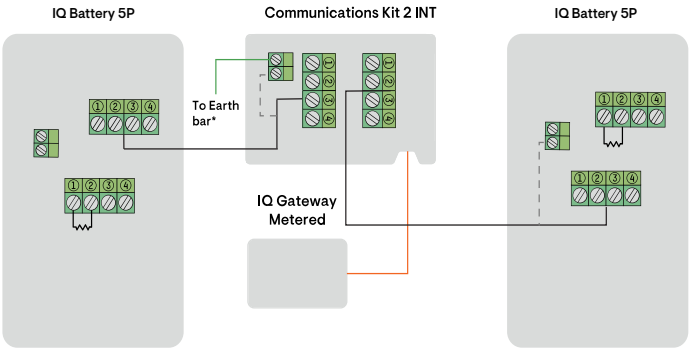

*La connexion à la terre n'est nécessaire que si le fil de drainage du câble de communication de commande est connecté à la borne. La borne peut accepter des sections de câbles comprises entre 0,14 mm^2 et 2,5 mm^2

Voici un tableau indiquant les emplacements des résistances de terminaison pour les séquences ci-dessus :

SÉQUENCE DE CÂBLAGE DE COMMUNICATION DE COMMANDE	EMPLACEMENT DE LA RÉSISTANCE DE TERMINAISON
Séquence 1	• Première unité IQ Battery 5P dans le circuit de la batterie • Communications Kit 2
Séquence 2	• Première unité IQ Battery 5P • Dernière unité IQ Battery 5P

Section C - Câblage

Câblage de communication de commande entre les composants du système en configuration de secours

Voici deux séquences de câblage indicatives.

Légendes

—— Câble CTRL - - - Câble de drainage Résistance de terminaison

INCORRECT Le fil de drainage est terminé aux deux extrémités de la section de câblage de communication de commande	CORRECT Le fil de drainage est terminé à une seule extrémité de la section de câblage de communication de commande
Séquence 1 IQ Battery 5P → IQ System Controller 3 INT 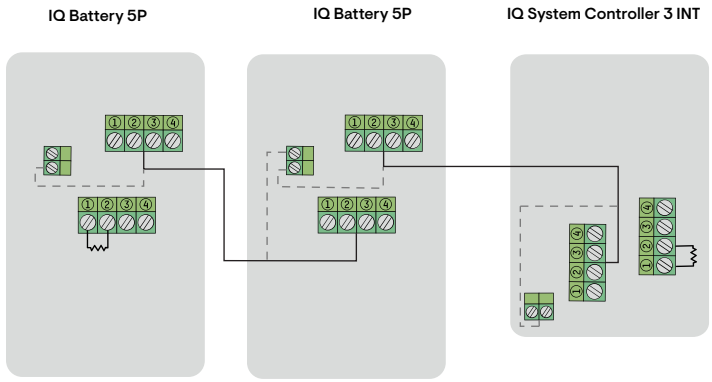	**Séquence 1 :** IQ Battery 5P → IQ System Controller 3 INT 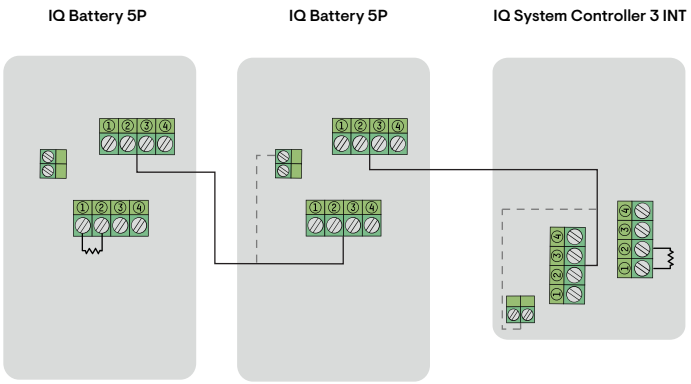
Séquence 2 : IQ Battery 5P → IQ System Controller 3 INT → IQ Battery 5P 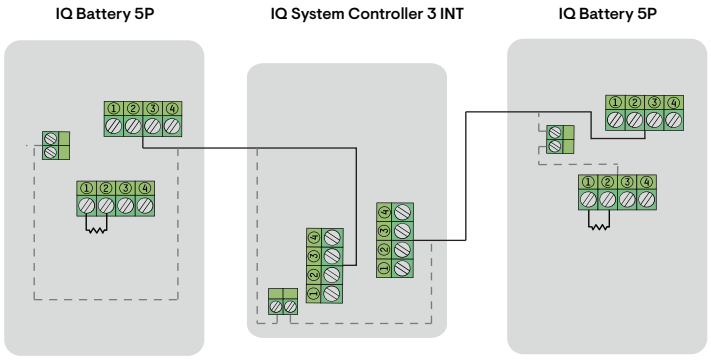	**Séquence 2 :** IQ Battery 5P → IQ System Controller 3 INT → IQ Battery 5P 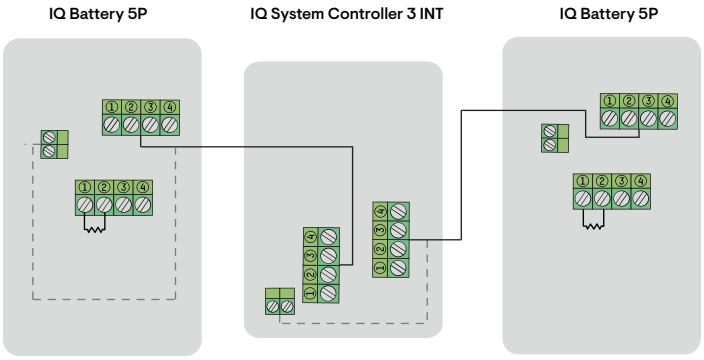

Voici un tableau indiquant les emplacements des résistances de terminaison pour les séquences ci-dessus :

SÉQUENCE DE CÂBLAGE DE COMMUNICATION DE COMMANDE	EMPLACEMENT DE LA RÉSISTANCE DE TERMINAISON
Séquence 1	• Première unité IQ Battery 5P dans le circuit de la batterie • IQ System Controller 3 INT
Séquence 2	• Première unité IQ Battery 5P • Dernière unité IQ Battery 5P

Section C - Câblage

Acheminement des câbles et fermeture du carénage de finition du câblage

1. Acheminez les conducteurs entre le conduit et les borniers à l'aide des points d'ancrage, comme illustré dans la figure suivante :

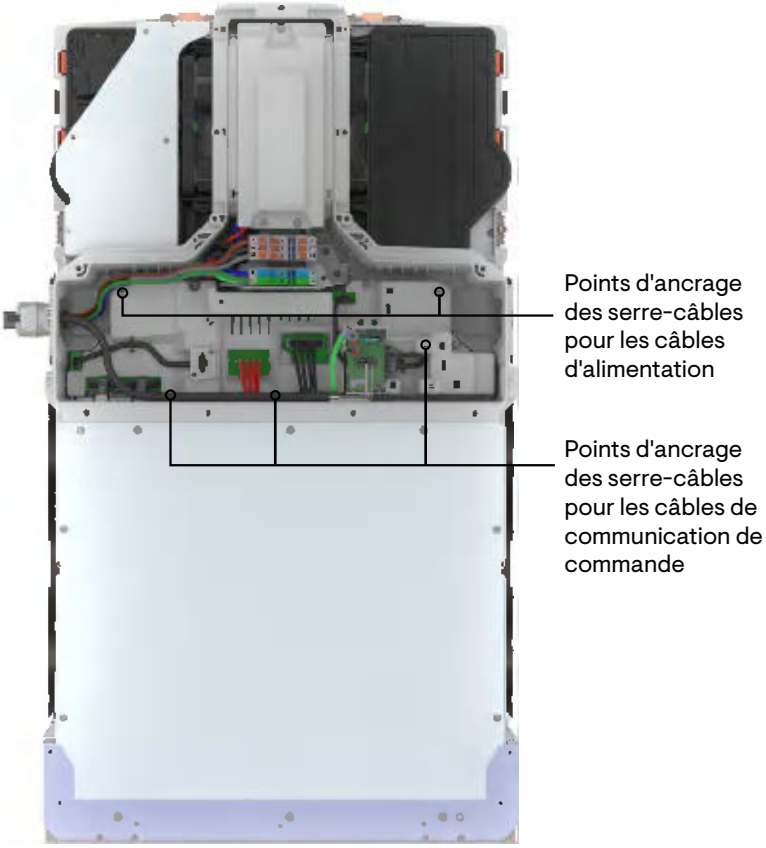

AVERTISSEMENT: Assurez-vous que les câbles de drainage n'entrent pas en contact avec une connexion sous tension.

REMARQUE: Les serre-câbles se trouvent dans le kit d'accessoires inclus dans l'emballage. Fixez les câbles aux points suggérés sur l'image précédente afin de réduire les contraintes sur les borniers, d'assurer un acheminement correct, d'empêcher les câbles de se débrancher au niveau des bornes et de permettre un accès aisé à l'ensemble de carénage de finition du câblage.

2. Une fois tous les câbles connectés et fixés dans le compartiment de raccordement extérieur, vérifiez qu'aucun conducteur n'est exposé.

3. Assurez-vous que l'unité IQ Battery 5P la plus éloignée du Communications Kit 2 présente une découpe d'un seul côté et que tous les autres côtés sont couverts.

4. Appliquez l'alimentation CA aux circuits IQ Battery 5P. À l'aide d'un voltmètre, assurez-vous que la tension entre L et N sur les borniers de chaque unité IQ Battery 5P mesure 230 V CA (195-253 V).

5. Si la tension se situe dans la plage requise par les codes locaux, coupez l'alimentation CA.

Section C - Câblage

6. Branchez les connecteurs suivants à la carte BMS :

- B1 : Terminaison du connecteur positif CC de la batterie
- B2 : Terminaison du connecteur négatif CC de la batterie
- CS1 : Terminaison du connecteur intermédiaire du commutateur de commande

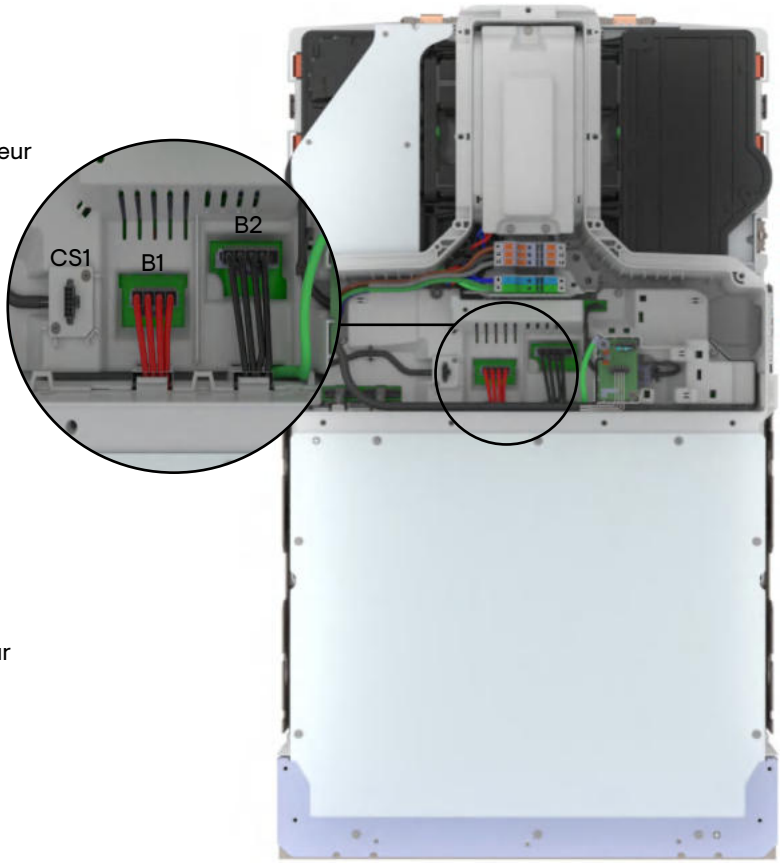

REMARQUE: Assurez-vous que le connecteur B1 est connecté avant B2.

REMARQUE: Connectez CS1 en dernier pour éviter d'endommager le carénage de finition du câblage.

AVERTISSEMENT: Assurez-vous que tous les connecteurs sont correctement verrouillés et tirez légèrement dessus pour vérifier qu'ils sont bien en place.

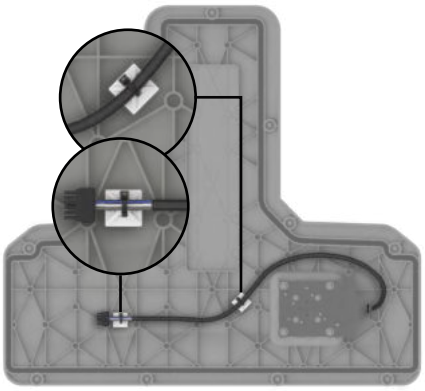

Coupez deux serre-câbles et insérez le connecteur sur CS1 dans la carte BMS

REMARQUE: Lors du montage du carénage de finition du câblage, tirez la vis supérieure vers l'extérieur, puis placez le crochet sur l'unité de base. Suite à l'alignement, serrez les vis

Section C - Câblage

7. Serrez les 11 vis imperdables au niveau du carénage de finition du câblage, comme illustré. Utilisez un tournevis électrique ; n'utilisez pas de tournevis à chocs ou de perceuses à percussion.

REMARQUE: Assurez-vous qu'aucun câble n'est pincé lors de l'installation du carénage de finition du câblage.

Consultez l'étiquette d'avertissement rouge sur l'unité (comme illustré sur l'image ci-dessous) pour connaître la valeur de couple spécifiée des vis imperdables.

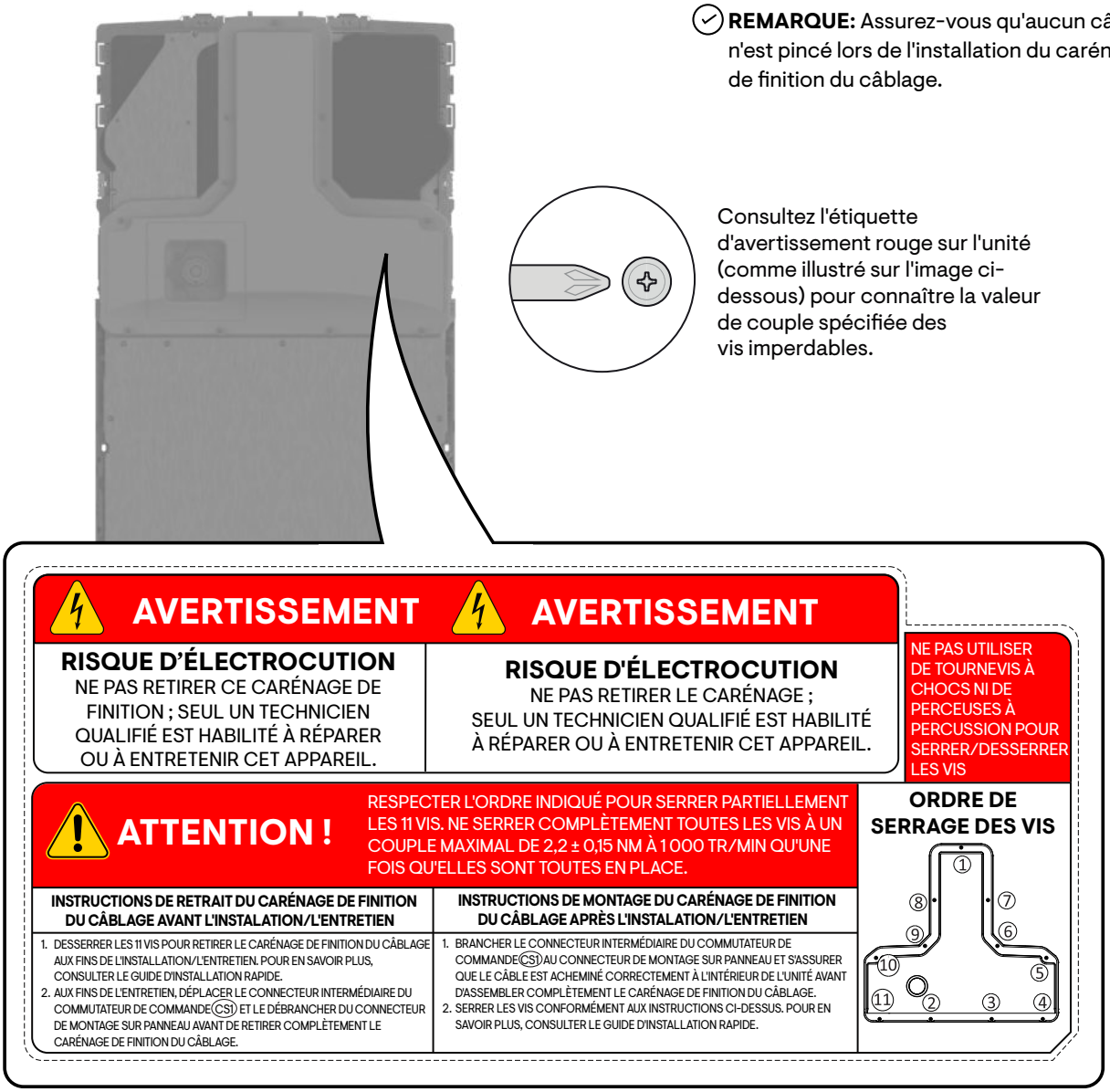

Section D

Mise sous tension et configuration du système

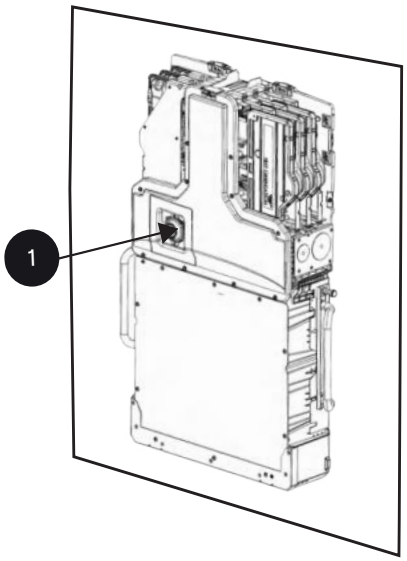

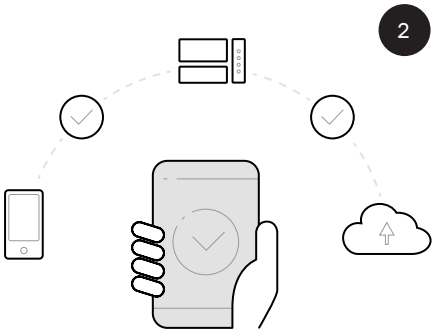

⚠ **AVERTISSEMENT:** Avant de mettre le système sous tension, assurez-vous que toutes les unités IQ Battery du système sont correctement installées, que les micro-onduleurs sont bien en place et que tous les conducteurs sont raccordés.

⚠ **AVERTISSEMENT:** Ne laissez pas le commutateur de commande DC en position ON sans alimentation ACdisponible. Cela décharge la batterie et peut entraîner une situation dans laquelle la batterie ne peut pas être mise en marche ou mise en service.

1. Appliquez l'alimentation DC aux circuits IQ Battery 5P. La LED clignote en vert une fois et s'éteint. Au bout de 15-20 secondes, elle commence à clignoter en rouge selon un schéma à trois clignotements.

   Appuyez sur le commutateur de commande DC de la batterie, puis attendez que la LED commence à clignoter en jaune.

2. L'IQ Battery 5P est maintenant prête pour la mise en service et vous pouvez démarrer la procédure dans l'application Enphase Installer App.

   Utilisez l'application Enphase Installer App pour mettre en service les unités IQ Battery. Une fois connecté à l'IQ Gateway, consultez les rubriques d'aide de l'application Enphase Installer pour en savoir plus.

Section E

Installation du couvercle de l’IQ Battery 5P avec FlexPhase

Vérifiez que le ou les carénages de finition de toutes les unités IQ Battery du système sont fermés et sécurisés.

⚠ **AVERTISSEMENT:** Risque d'endommagement de l'équipement. Assurez-vous qu'aucun câble n'est pincé avant de placer le carénage de finition.

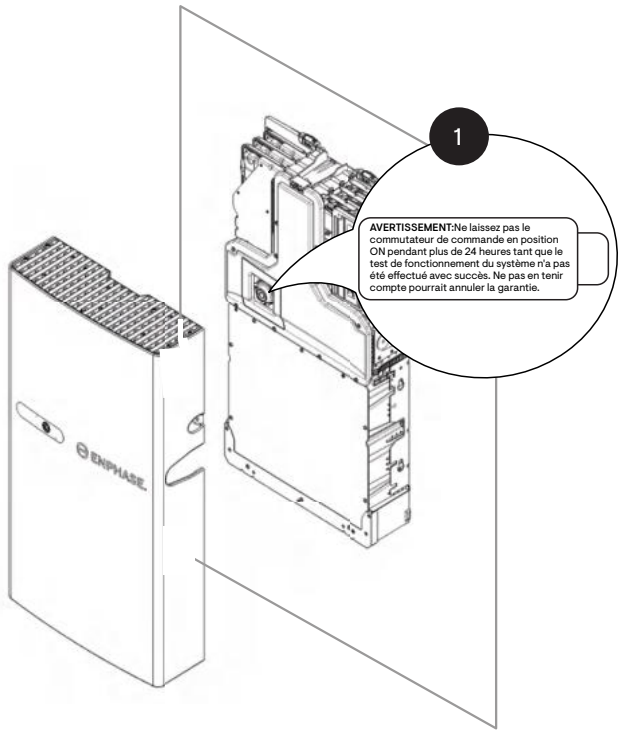

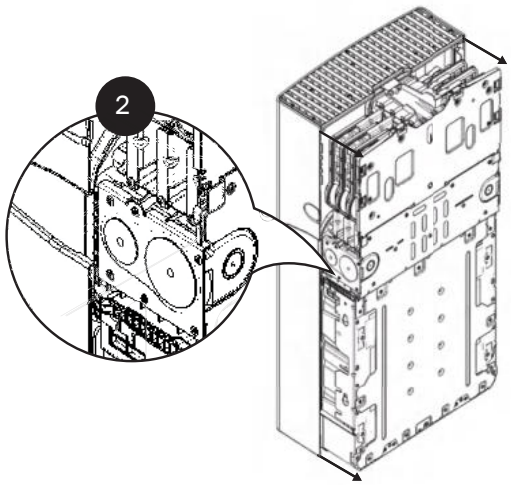

1. Décollez cet autocollant avant d'installer le carénage de finition d'identification.

2. Faites glisser le carénage de finition de l'IQ Battery 5P dans le sens indiqué de sorte que la languette du carénage dans la zone mise en évidence repose et glisse sur le loquet du châssis de l'IQ Battery 5P.

Section E - Installation du carénage de finition de l'IQ Battery 5P with FlexPhase

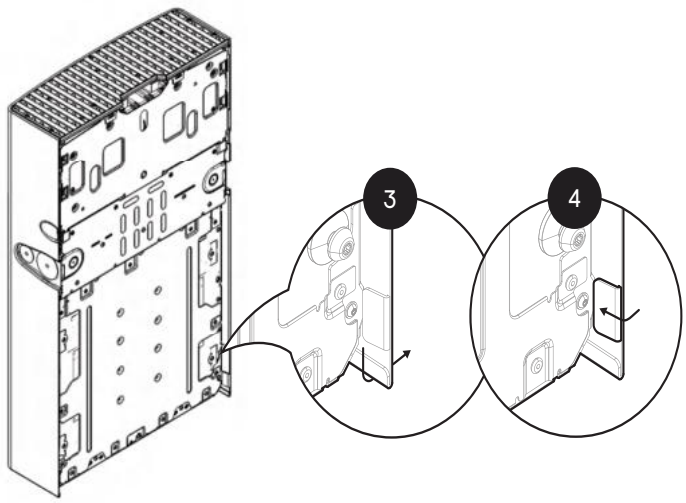

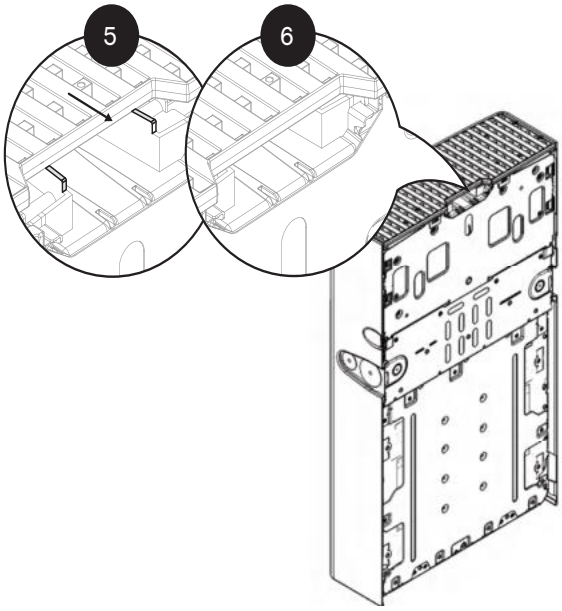

3 et 4. Avant de retirer le carénage de finition de l'IQ Battery 5P, tirez sur les bords inférieurs tout en faisant glisser le carénage et assurez-vous que les languettes sont fixées sur la plaque arrière.

5 et 6. Enfoncez la partie supérieure du carénage de finition comme illustré et assurez-vous que le carénage de finition est bien verrouillé.

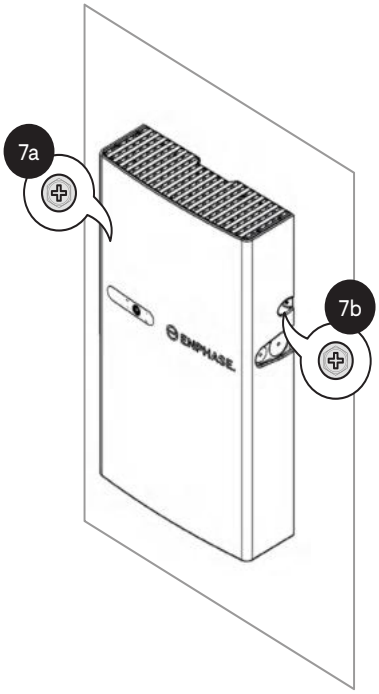

Les vis de mise à la terre du Carénage de finition M5 doivent être serrées à un couple de 3,1 N m.

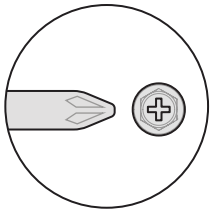

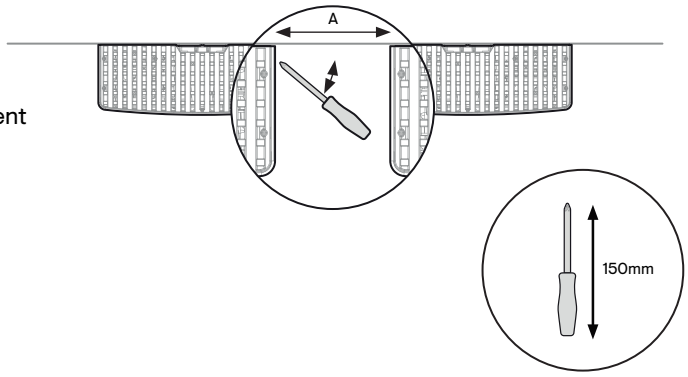

7a et 7b. Fixez le carénage de finition sur la plaque arrière à l'aide de deux vis de mise à la terre du Carénage de finition M5 (serrez à un couple de 3,1 N m) pour fixer fermement le carénage de finition en place et pour respecter les exigences EMI et EMC.

REMARQUE: Utilisez un tournevis électrique ; n'utilisez pas de tournevis à chocs ou de perceuses à percussion.

Si l'espacement « A » entre les unités est <165 mm, un tournevis d'une longueur maximale de 150 mm doit être utilisé pour fixer le carénage de finition sur la plaque arrière.

REMARQUE: La vis est accessible à un angle par rapport au mur.

Section E - Installation du carénage de finition de l'IQ Battery 5P with FlexPhase

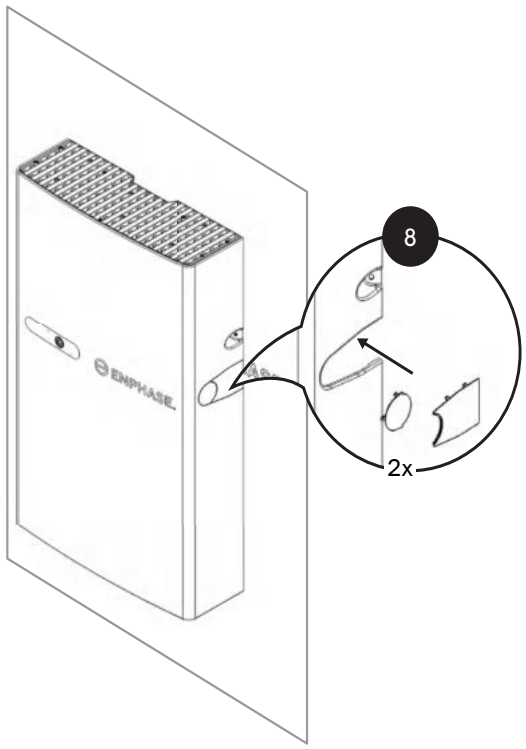

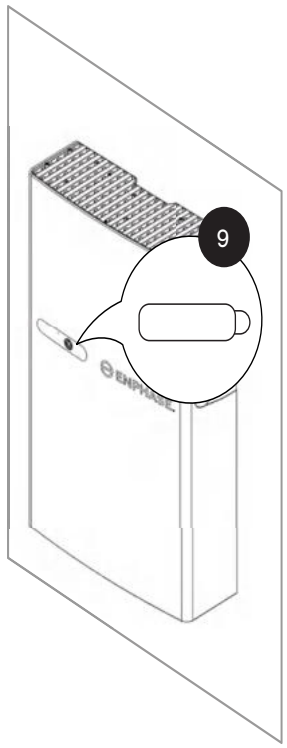

8. Commencez par mettre en place le petit carénage de finition du conduit de câble de communication de commande, puis fixez le grand carénage de finition du conduit de câble d'alimentation. Veillez à bien enclencher tous les loquets du carénage de finition sur le carénage de finition de l'IQ Battery 5P.

Si un conduit ou un presse-étoupe est installé, les carénages de finition des conduits ne sont pas nécessaires de ce côté.

Si aucun conduit ou presse-étoupe n'est installé, les carénages de finition des conduits doivent être installés pour couvrir les ouvertures du carénage de finition de l'IQ Battery 5P de l'autre côté.

9. Décollez l'autocollant une fois l'installation terminée.

Démontage du couvercle de l'IQ Battery 5P with FlexPhase

Reportez-vous à ces instructions lorsque vous devez retirer le carénage de finition. Il ne s'agit pas d'une étape requise pour l'installation ou la mise en service de l'IQ Battery 5P.

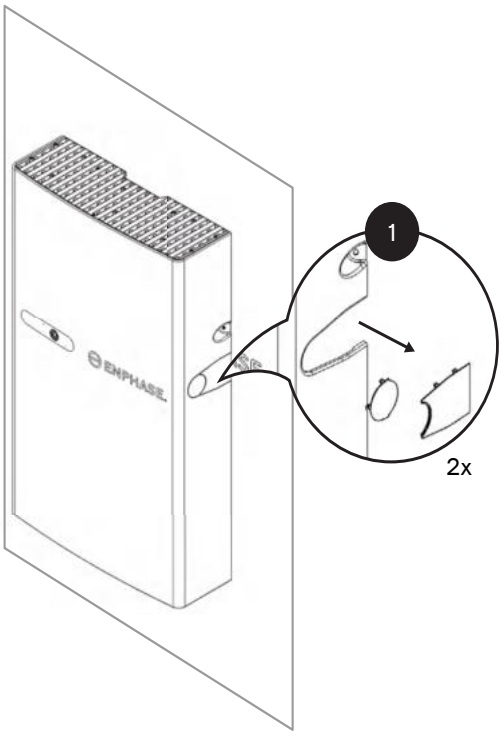

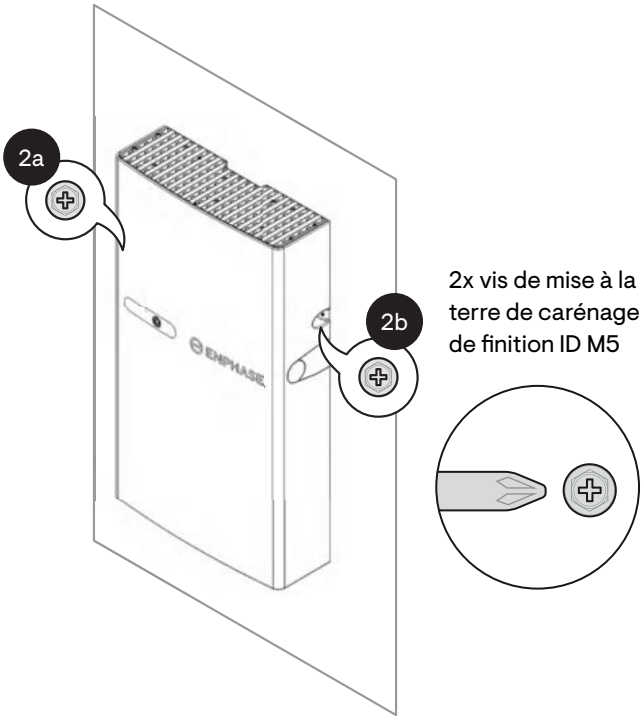

1. Retirez les carénages de finition des conduits des deux côtés du carénage de finition de l'IQ Battery 5P.

2a et 2b. Retirez les deux vis de mise à la terre du Carénage de finition M5, qui sont utilisées pour fixer le carénage de finition sur la plaque arrière.

REMARQUE: Utilisez un tournevis électrique ; n'utilisez pas de tournevis à chocs ou de perceuses à percussion.

Démontage du carénage de finition de l'IQ Battery with FlexPhase

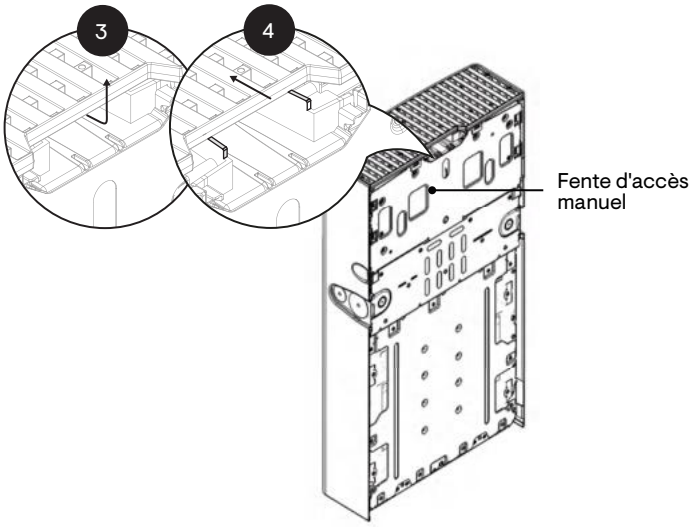

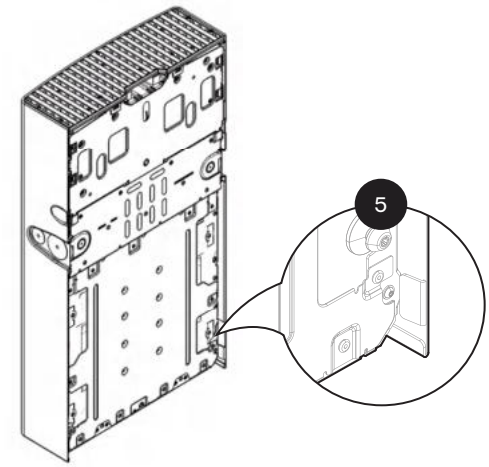

3 et 4. À l'aide de la fente d'accès manuel, tirez légèrement la grille supérieure en plastique, comme indiqué à l'étape 3. Dégagez le carénage de finition supérieur en plastique des nervures, comme indiqué à l'étape 4. Assurez-vous que le carénage de finition est légèrement incliné après cette étape.

5. Retirez la partie inférieure du carénage de finition afin de déverrouiller les languettes angulaires et éloignez-la légèrement du mur.

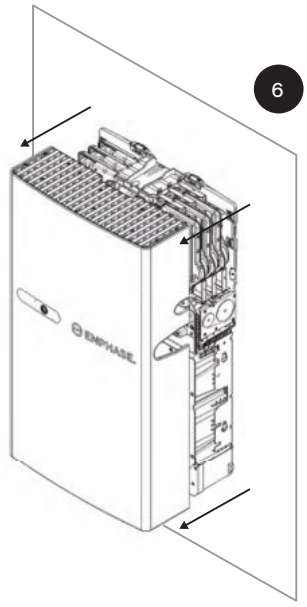

6. Tirez sur le carénage de finition dans le sens indiqué.

Désengagement du clip d'ancrage

Reportez-vous à ces instructions lorsque vous devez retirer le clip d'ancrage. Il ne s'agit pas d'une étape requise avant la mise en service.

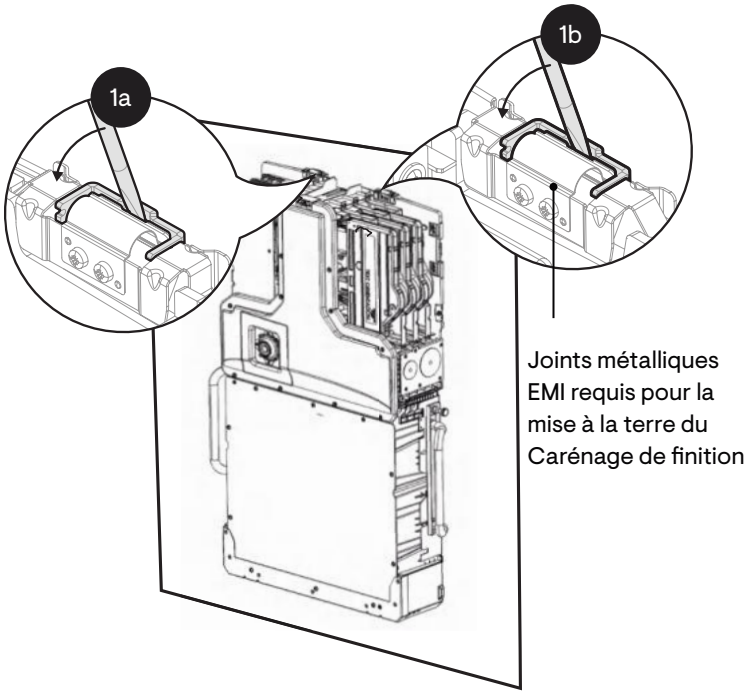

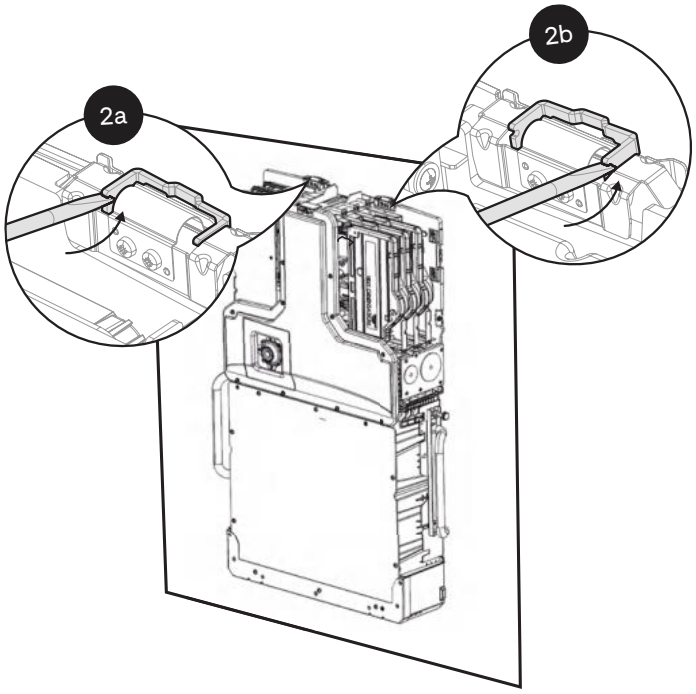

1a et 1b. Le dégagement du clip d'ancrage peut être effectué en le soulevant à l'aide d'un tournevis à tête plate ou d'une pince à bec. Les installateurs doivent insérer avec précaution l'outil dans la fente arrière, comme illustré ci-dessous, et tirer le clip vers le haut.

⚠ **AVERTISSEMENT:** Veillez à ne pas toucher ou endommager les joints métalliques EMI lors du retrait des clips. Les joints métalliques EMI sont fragiles et doivent être manipulés avec précaution.

2a et 2b. Il est également possible de soulever les clips d'ancrage à l'aide des fentes avant de chaque côté du clip à l'aide d'un tournevis à tête plate.

Fonctionnement

Présentation des voyants DEL

Après la mise en service, le voyant LED clignote en jaune pendant le démarrage de chaque unité IQ Battery 5P. Si le voyant clignote rapidement en vert pendant plus de deux minutes, la batterie est en mode de charge d'entretien et restera dans ce mode jusqu'à atteindre un niveau de charge minimum (cela peut prendre jusqu'à 30 minutes). Une fois l'unité IQ Battery 5P démarrée, le voyant devient bleu ou vert en fonction du niveau de charge. Si le voyant clignote en jaune après une heure ou se met à clignoter en rouge, contactez Enphase Support à l'adresse enphase.com/contact/support.

COULEUR DU VOYANT	ÉTAT	DESCRIPTION
	Jaune fixe	Ne fonctionne pas en raison d'une température élevée. Reportez-vous à la section Dépannage.
	Clignotement simple jaune	Pas de communication avec l'IQ Gateway
	Clignotement double jaune	Mise à jour du contrôleur de batterie en cours
	Clignotement triple jaune	Mise à jour du BMS en cours
	Clignotement jaune d'une seconde	Mise à jour du PCU en cours
	Jaune à impulsion douce	Mode veille
	Bleu à impulsion douce	Décharge
	Bleu ou vert fixe	Inactif. La couleur passe du bleu au vert lorsque le niveau de charge augmente. Consultez l'application Enphase App/l'Enphase Installer Platform pour connaître l'état de charge.
	Vert à impulsion douce	Charge
	Clignotement simple rouge	Échec de mise à niveau
	Clignotement double rouge	L'IQ Battery 5P est en état d'erreur. Contactez l'assistance Enphase pour résoudre le problème.
	Clignotement triple rouge	Le commutateur de commande DC est en position OFF et le courant CA provenant d'une source externe est présent.
	Rouge à impulsion douce	Le commutateur de commande DC est en position ON et le courant CA provenant d'une source externe n'est PAS présent.
	Éteint	Le commutateur de commande DC est en position OFF et le courant CA provenant d'une source externe n'est pas présent.

Fonctionnement

Mode de fonctionnement

L'IQ Battery 5P prend en charge deux modes de fonctionnement :

1. Mode d'autoconsommation : Ce mode peut être configuré avec ou sans l'IQ System Controller dans le système. Dans ce mode, lorsque le réseau est disponible, la batterie se charge en cas de production d'énergie solaire excessive et se décharge pour supporter les charges électriques lorsque l'énergie solaire est insuffisante. En cas de panne du réseau (uniquement avec l'IQ System Controller), l'IQ Battery 5P prend en charge les charges d'opération de secours.

2. Mode de secours complet : Ce mode peut être configuré uniquement lorsque l'IQ System Controller est présent dans le système. Dans ce mode, la batterie prend en charge la charge uniquement en cas de panne du réseau.

Pour en savoir plus sur les modes de fonctionnement, consultez le *Mode d'emploi du système de stockage* sur enphase.com.

Schéma P-Q

Un schéma représentant la puissance active (P) en corrélation avec la puissance réactive (Q) est illustré sur l'image suivante pour l'IQ Battery dans la plage de tension de fonctionnement. Il indique la capacité P-Q maximale de l'IQ Battery avec une précision de 2,5% pour la puissance active et de 2% pour la puissance réactive. Si nécessaire, l'IQ Battery peut absorber ou injecter de la puissance réactive tant que les valeurs de courant et de tension ne dépassent pas les limites spécifiées.

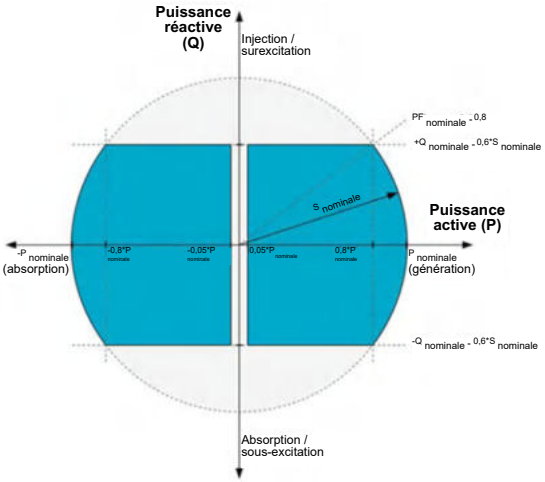

Zone de fonctionnement avec raccordement au réseau/en réseau de l'IQ8T-BAT Microinverter.

Selon les directives d'approvisionnement du pays, vous pouvez trouver un schéma modifié présentant des valeurs P et Q identiques ou réduites.

Dépannage

Si les unités IQ Battery ne fonctionnent pas correctement, suivez les étapes de dépannage ci-dessous. Si le problème persiste, contactez l'assistance Enphase à l'adresse https://enphase.com/contact/support.

1. Si l'unité IQ Battery ne fonctionne pas, vérifiez la température de la pièce et augmentez le refroidissement et/ou la ventilation selon les besoins. Vérifiez que le bas, le haut et les côtés de l'IQ Battery 5P ont un dégagement d'au moins 15 cm (6 po) par rapport au mur.

2. Si le voyant LED de l'unité IQ Battery 5P est éteint, mettez le disjoncteur du circuit de dérivation hors tension, attendez au moins une minute puis remettez-le sous tension.

REMARQUE: L'IQ Battery 5P est dotée de plusieurs pièces remplaçables sur site. Elles doivent être remplacées par du personnel d'entretien formé. Contactez l'assistance Enphase avant de remplacer une pièce.

REMARQUE: Lors d'une réduction de tension ou d'une panne d'électricité, l'IQ Battery 5P with FlexPhase s'éteint automatiquement. Ce comportement est normal. Lorsque l'alimentation est rétablie, la batterie redémarre automatiquement.

3. Si aucune information au sujet de l'unité IQ Battery 5P n'est présente dans l'application Enphase App, vérifiez le bon fonctionnement de l'IQ Gateway et de la connexion Internet.

4. Si le problème persiste, contactez l'assistance Enphase à l'adresse https://enphase.com/contact/support.

Procédure d'arrêt

1. Isolez l'alimentation AC en mettant hors tension l'alimentation AC des IQ Battery.

2. À l'aide d'un multimètre, vérifiez qu'aucune alimentation AC n'est présente.

3. Assurez-vous que le commutateur DC est en position OFF en procédant comme suit :

   - Si le voyant de l'IQ Battery 5P est éteint, le commutateur DC est éteint et l'IQ Battery 5P est en mode d'arrêt.

   - Si le voyant de l'IQ Battery 5P (n'importe quelle couleur) est allumé, appuyez une fois sur le commutateur DC pour l'éteindre et mettre l'IQ Battery 5P en mode d'arrêt.

Limitation d'utilisation :
Votre unité IQ Battery 5P n'est pas conçue pour être utilisée comme source d'alimentation principale ou de secours pour les systèmes de maintien des fonctions vitales, d'autres équipements médicaux ou toute autre utilisation dans laquelle une défaillance du produit pourrait entraîner des blessures, un décès ou des dommages matériels catastrophiques. Enphase décline toute responsabilité découlant de l'utilisation de votre unité IQ Battery 5P. En outre, Enphase se réserve le droit de refuser de fournir une assistance dans le cadre d'une telle utilisation et décline toute responsabilité découlant de la fourniture ou du refus par Enphase de fournir une assistance pour votre appareil IQ Battery 5P dans de telles circonstances.

Sécurité

INSTRUCTIONS IMPORTANTES RELATIVES À LA SÉCURITÉ. CONSERVEZ SOIGNEUSEMENT CES INSTRUCTIONS. Ce manuel contient des instructions importantes que vous devez suivre lors de l'installation et de l'entretien des unités Enphase IQ Battery. Ne pas en tenir compte pourrait annuler la garantie (https://enphase.com/fr-fr/warranty). Reportez-vous à la fiche de données de sécurité disponible sur enphase.com/en-uk.

En cas d'incendie ou autre situation d'urgence

Dans tous les cas :

- Si vous pouvez le faire sans danger, mettez le disjoncteur CA du circuit IQ Battery 5P hors tension et, s'il y a un interrupteur sectionneur CA sur le circuit IQ Battery 5P, mettez-le hors tension.
- Contactez les pompiers ou toute autre équipe d'intervention d'urgence requise.
- Evacuez la zone.
- Contactez Enphase Support à l'adresse https://enphase.com/contact/support

En cas d'incendie :

- Lorsque cela ne présente pas de risque, utilisez un extincteur. Les extincteurs adaptés sont les extincteurs à poudre chimique de type A, B et C. Il est également possible d'utiliser du dioxyde de carbone ou des mousses résistant aux alcools.

En cas d'inondation :

- Si une partie de la ou des unités IQ Battery ou du câblage est immergée, tenez-vous à l'écart de l'eau.
- Si possible, protégez le système en pompant l'eau après avoir identifié et bloqué la source d'écoulement.
- Si votre batterie est entrée en contact avec de l'eau, appelez votre installateur pour convenir d'une inspection. Si vous êtes sûr que l'eau n'a jamais été en contact avec la batterie, laissez la zone sécher complètement avant de l'utiliser.

En cas d'odeurs, de fumées ou de bruits inhabituels :

- Veillez à ce que rien n'entre en contact avec les unités IQ Battery ou avec la zone de ventilation des unités IQ Battery.
- Aérez la pièce.

En cas d'exposition à l'électrolyte :

L'Enphase IQ Battery 5P se compose d'une cellule lithium-fer-phosphate (LFP) à électrolyte organique scellée dans un boîtier de protection. L'électrolyte qui fuit est toxique et extrêmement inflammable. L'électrolyte qui fuit est incolore et a une odeur douce. Le liquide électrolytique a tendance à s'évaporer rapidement, laissant une substance blanche et granuleuse. Si vous détectez une odeur, procédez comme suit :

DANGER: NE PAS TOUCHER OU INGÉRER UN LIQUIDE SUSPECTÉ D'ÊTRE DE L'ÉLECTROLYTE DE BATTERIE.

- Évacuer le personnel dans un endroit sûr et tenir le personnel non autorisé à l'écart.
- Isoler la zone de déversement à une distance minimale de 25 mètres (75 pieds).
- Éliminer toute source d'inflammation (interdiction de fumer, pas d'étincelles, de flammes ou d'équipement chaud) dans la zone à proximité immédiate du déversement.
- Ne pas toucher ou marcher sur la substance déversée.
- Éviter de respirer les vapeurs. Veiller à une bonne ventilation.
- Utiliser des équipements de protection individuelle.
- Contactez Enphase Support à l'adresse https://enphase.com/contact/support ou au 1800 006 374

Numéro de téléphone d'urgence (chimique) : +01 (813) 248-0585

Symboles de sécurité et d'alerte

DANGER: Indique une situation dangereuse qui, si elle n'est pas évitée, peut entraîner la mort ou des blessures graves.

AVERTISSEMENT: Indique une situation où le non-respect des instructions peut constituer un danger pour la sécurité ou entraîner un dysfonctionnement de l'équipement. Soyez extrêmement prudent et suivez attentivement les instructions.

REMARQUE: Signale des informations particulièrement importantes pour le fonctionnement optimal du système. Suivez attentivement les instructions.

Instructions relatives à la sécurité

DANGER: Risque d'électrocution. Risque d'incendie. L'installation, le dépannage ou le remplacement de la ou des IQ Battery doivent être réservés aux électriciens qualifiés.

DANGER: risque d'incendie ou d'explosion. Le transport et la manipulation de la ou des unités IQ Battery sont réservés au personnel qualifié utilisant des équipements de protection individuelle (EPI).

DANGER: Risque d'explosion. Ne vous débarrassez pas de la ou des unités IQ Battery en les jetant au feu ou en les brûlant. Celles-ci peuvent exploser.

DANGER: Risque d'incendie ou d'explosion. Ce produit est conçu pour une installation stationnaire uniquement et doit être utilisé en conséquence. Il n'est pas prévu pour des applications mobiles telles que l'installation sur des véhicules et remorques et ne doit pas être utilisée dans de telles applications.

DANGER: Risque d'incendie. Pendant l'utilisation, le stockage ou le transport, maintenez les unités IQ Battery dans une zone bien aérée et protégée des intempéries, où la température et l'humidité ambiantes se situent entre -20°C et 55°C (-4°F et 131°F), avec un taux d'humidité relative compris entre 5% et 95%, sans condensation, de préférence à l'abri de la lumière directe du soleil. N'installez pas les unités IQ Battery à une altitude supérieure à 2 500 m (8 202 pieds) au-dessus du niveau de la mer.

DANGER: Risque d'incendie. Si les unités IQ Battery génèrent de la fumée, coupez l'alimentation CA du système Enphase et mettez le commutateur de commande DC en position d'arrêt pour que la charge/décharge s'arrête.

DANGER: Risque d'électrocution. N'utilisez jamais le matériel Enphase d'une manière non spécifiée par le fabricant. Le non-respect de cette consigne peut entraîner la mort ou des blessures graves, ou endommager l'équipement.

DANGER: Risque d'électrocution. N'installez pas les unités IQ Battery sans avoir préalablement débranché l'alimentation CA du système photovoltaïque. Débranchez l'alimentation provenant du système photovoltaïque avant de procéder à un entretien ou à une installation.

DANGER: Risque d'électrocution. Mettez toujours le circuit de dérivation CA hors tension en cas d'urgence et/ou avant de procéder à l'entretien de la ou des unités IQ Battery.

DANGER: Risque d'électrocution. Risque de courant élevé de court-circuit. Prenez les précautions suivantes lorsque vous manipulez des batteries :

- Retirez votre montre, vos bagues ou tout autre objet métallique.
- Utilisez des outils dotés de poignées isolées.
- Portez des gants et des bottes isolants.
- Ne placez pas d'outils ni de pièces métalliques sur la partie supérieure des batteries.

DANGER: Risque d'électrocution. Risque d'incendie. Ne travaillez pas seul.

Sécurité

DANGER: Lorsque vous travaillez sur ou à proximité d'un équipement électrique, quelqu'un doit se trouver à portée de voix ou suffisamment près de vous pour pouvoir vous venir en aide en cas de problème.

DANGER: Risque d'incendie. Ne placez pas d'objets inflammables, explosifs ou générant des étincelles à proximité de la ou des unités IQ Battery.

DANGER: Risque d'électrocution. Dans les zones à risque d'inondation, installez les unités IQ Battery à une hauteur empêchant toute infiltration d'eau.

DANGER: Risque d'électrocution. Une tension AC est présente à la sortie lorsque le commutateur DC est activé.

DANGER: Risque d'électrocution. La protection du circuit de dérivation doit être éteinte avant d'allumer ou d'éteindre l'alimentation DC.

DANGER: Risque d'électrocution. Le commutateur DC doit être mis en position OFF pendant le transport et l'entretien.

AVERTISSEMENT: Risques d'électrocution, de danger énergétique et de danger chimique. Ne procédez pas au démontage.

AVERTISSEMENT: Risque d'endommagement de l'équipement. Lors de leur utilisation, de leur stockage, de leur transport ou de leur installation, conservez toujours les unités IQ Battery en position verticale.

AVERTISSEMENT: Les unités IQ Battery doivent être fixées uniquement sur un mur adapté, en utilisant une plaque murale Enphase.

AVERTISSEMENT: Avant d'installer ou d'utiliser une unité IQ Battery, lisez l'ensemble des instructions et des avertissements présents dans ce manuel et sur l'équipement.

AVERTISSEMENT:N'installez pas et n'utilisez pas l'unité IQ Battery si elle a été endommagée de quelque manière que ce soit.

AVERTISSEMENT: Ne vous asseyez pas sur une unité IQ Battery, ne marchez pas dessus et ne placez pas d'objets sur ou dans cette dernière.

AVERTISSEMENT: Ne posez pas de boissons ni de contenants de liquide sur une unité IQ Battery. N'exposez pas les unités IQ Battery aux liquides ni aux inondations.

AVERTISSEMENT: Lorsque vous entreposez une unité IQ Battery, assurez-vous de suivre la procédure d'arrêt, et vérifiez qu'il n'y a pas de courant CA et que le commutateur DC est en position OFF. Pendant le stockage, une décharge excessive peut endommager la batterie. Si leur niveau de charge chute à 0%, les unités IQ Battery peuvent être endommagées ou devenir inutilisables. Pour cette raison, les unités IQ Battery ne doivent être entreposées que pour une durée limitée.

- Les unités IQ Battery doivent être installées et mises sous tension avant la date « Must Energize By » (« À alimenter avant le ») indiquée sur l'étiquette d'expédition.
- Le niveau de charge des unités IQ Battery ne doit pas dépasser 30% lorsque celles-ci sont stockées. Pour ce faire, les unités IQ Battery doivent être placées en Mode veille.
- Si des unités IQ Battery ont déjà été installées, elles doivent être placées en Mode veille avant d'être désinstallées. Une batterie placée en Mode veille peut être entreposée pour une durée maximale de deux mois après avoir été mise en Mode veille.

REMARQUE: Effectuez l'installation et le câblage, y compris de la protection contre la foudre et les surtensions qui en résultent, conformément à tous les règlements et normes électriques locaux applicables.

REMARQUE: L'utilisation de systèmes de fixation ou d'accessoires non autorisés peut entraîner des dégâts ou des blessures.

REMARQUE: Utilisez une protection contre les surintensités correctement calibrée pour l'installation du système.

REMARQUE: Utilisez un relais de protection réseau tiers testé de type G99 pour les IQ Battery 5P présentant une taille de système supérieure à 17 kW par phase.

REMARQUE: Pour assurer une fiabilité optimale et répondre aux exigences de la garantie, les unités IQ Battery doivent être installées et/ou entreposées conformément aux instructions fournies dans le présent manuel.

Protection environnementale
DISPOSITIF ÉLECTRONIQUE : NE PAS JETER. Les déchets de produits électriques ne doivent pas être jetés avec les déchets ménagers.

Les batteries doivent être mises au rebut de manière adéquate. Reportez-vous aux règlements locaux en matière de traitement des déchets.

Assistance Enphase : https://enphase.com/contact/support

REMARQUE: Les unités Enphase IQ Battery sont conçues pour fonctionner avec une connexion Internet. Si une connexion Internet ne peut être maintenue, cela peut avoir un impact sur la garantie. Consultez la garantie limitée pour prendre connaissance de l'ensemble de ses conditions et services (enphase.com/warranty).

REMARQUE: Lorsque vous remplacez des unités Enphase IQ Battery, vous devez utiliser des unités IQ Battery de même type et présentant le même courant nominal CA.

REMARQUE: Lorsqu'elles est débranchée et stockée, aucune charge automatique de la batterie n'est possible.

REMARQUE: Montez correctement les unités IQ Battery. Veillez à ce que la structure de l'emplacement de montage soit adaptée pour supporter le poids des unités IQ Battery.

REMARQUE: Lors de son utilisation, de son stockage et de son transport, veillez à ce que l'unité IQ Battery soit :

- Correctement aérée.
- À distance de l'eau, d'autres liquides, de la chaleur, des étincelles et de la lumière directe du soleil
- À distance d'une poussière excessive, de gaz corrosifs et explosifs et de fumée d'huile
- À distance d'une exposition directe aux gaz d'échappement, comme ceux d'un véhicule à moteur.
- Exempte de vibrations.
- À distance d'objets pouvant tomber ou se déplacer, notamment les moteurs de véhicules. Si elle est montée à proximité d'un véhicule à moteur, nous recommandons de la placer à une hauteur minimale de 900 mm
- À une altitude de moins de 2500 m au-dessus du niveau de la mer
- Dans un emplacement conforme aux réglementations de sécurité-incendie
- Dans un lieu répondant aux exigences des normes et des codes de construction locaux.

REMARQUE: Les conditions relatives au site d'installation pour l'unité IQ Battery 5P s'appliquent également aux conditions de stockage.

Conformité aux directives de l'UE

Ce produit est conforme aux directives européennes suivantes et peut être utilisé dans l'Union européenne sans aucune restriction.

• Directive sur les batteries 2006/66/CE

• Directive relative à la compatibilité électromagnétique (CEM) - 2014/30/UE

• Directive basse tension (LVD) 2014/35/UE

• Directive sur la restriction des substances dangereuses (RoHS) - 2011/65/UE

Le texte complet de la Déclaration de conformité UE est disponible à l'adresse suivante :

https://enphase.com/en-gb/installers/resources/documentation

Fabricant :
Enphase Energy Inc.,
47281 Bayside Pkwy.,
Fremont, CA, 94538,
United States of America
TÉL : +1 (707) 763-4784

Importateur :
Enphase Energy NL B.V.
Het Zuiderkruis 65, 5215MV,
's-Hertogenbosch, The Netherlands,
TÉL. : +31 73 3035859

Remarque concernant les produits tiers :

Tout produit de fabricant ou importateur tiers utilisé pour installer ou mettre en service un ou plusieurs produits Enphase doit être conforme aux directives et exigences de l'UE en vigueur dans l'espace économique européen (EEE). Il incombe à l'installateur de confirmer que tous ces produits sont correctement étiquetés et disposent des documents justificatifs conformes requis.

Historique des révisions

RÉVISION	DATE	DESCRIPTION
140-00405-02	Oktober 2024	Ajout de la langue française.
140-00405-01	Augusto 2024	Version initiale.

IQ-Battery-5P-3P-140-00405-02-FR-FR-2024-10-15

© 2024 Enphase Energy. Tous droits réservés. Enphase, les logos e et CC, IQ et certaines autres marques répertoriées à l'adresse https://enphase.com/trademark-usage-guidelines sont des marques commerciales d'Enphase Energy, Inc. aux États-Unis et dans d'autres pays. Données sujettes à modification.

ENPHASE